Serie Optix

Monitor LCD

Optix MAG321CQR (3KA3)

Contenido

Copyright y nota sobre marcas comerciales iii
Cambio iii
Asistencia técnica iii
Instrucciones de seguridad iv
Conformidad CE vi
Declaración sobre interferencias de radiofrecuencia FCC-B vi
Declaración WEEE vii
Información acerca del contenido de sustancias químicas vii

Primeros pasos 1-1

Contenido del paquete 1-2
Instalar el pedestal del monitor (pedestal de elevación) 1-3
Instalar el pedestal del monitor (pedestal de base en V) 1-4
Ajustar el monitor 1-5
Información general del monitor 1-6
Conectar el monitor a su PC 1-8

Configuración OSD 2-1

Tecla de navegación 2-2
Configuración del menú OSD a través de la tecla de navegación 2-5

Apéndice A-1

Especificaciones A-2
Modos de visualización preconfigurados A-3
Solucionar problemas A-4

Copyright y nota sobre marcas comerciales

Copyright © Micro-Star Int'l Co., Ltd. Todos los derechos reservados. El logotipo de MSI es una marca comercial registrada de Micro-Star Int'l Co., Ltd. El resto de marcas y nombres mencionados pueden ser marcas comerciales de sus respectivos propietarios. No hay ninguna garantía expresa o implícita en cuanto a la exactitud o integridad. MSI se reserva el derecho de realizar cambios en este documento sin previo aviso.

Cambio

Cambio	Fecha
V1.0	2018/09

Asistencia técnica

Si surge algún problema relacionado con su producto y no es posible encontrar la solución en el manual del usuario, póngase en contacto con el lugar en el que haya adquirido el producto o con su distribuidor local. Otra posibilidad es visitar el sitio web https://www.msi.com/support/ para obtener más instrucciones.

Instrucciones de seguridad

- Lea las instrucciones de seguridad detenida e íntegramente.
- Tenga en cuenta todas las precauciones y advertencias del dispositivo y el manual de usuario.
- Remita las reparaciones sólo al personal de servicio técnico cualificado.

Conserve el manual de usuario que se incluye en la caja para realizar futuras consultas.

Para evitar un incendio o riesgos de descargas eléctricas, mantenga este dispositivo alejado de la humedad y de temperaturas elevadas.

Coloque este dispositivo sobre una superficie estable antes de instalarlo.

- Asegúrese de que el voltaje de alimentación se encuentre dentro del intervalo de seguridad y ajustado correctamente a 100~240 V antes de conectar el dispositivo a la toma de suministro eléctrico. No inhabilite la patilla protectora de conexión a tierra del enchufe. El dispositivo debe conectarse a una toma de suministro eléctrico con conexión a tierra.
- Desconecte siempre el cable de alimentación o desactive el interruptor de la toma de suministro eléctrico si no tiene intención de utilizar el dispositivo durante un cierto periodo de tiempo a fin de eliminar completamente el consumo de energía.

El ventilador del dispositivo permite evacuar el aire caliente y evita que dicho dispositivo se caliente en exceso. No obstruya el ventilador.

No deje el dispositivo en un entorno no acondicionado donde la temperatura de almacenamiento sea superior a 60 ^{O}C o inferior a -20 ^{O}C, ya que dicho dispositivo puede resultar dañado.

NOTA: La temperatura máxima de funcionamiento o es de 40 ^{O}C aproximadamente.

Cuando limpie el dispositivo, asegúrese de quitar el enchufe de alimentación. Utilice un trozo de tela suave en lugar de productos químicos industriales para limpiar el dispositivo. No vierta líquidos a través de las aberturas; el dispositivo podría sufrir daños o generar descargas eléctricas.

Coloque el cable de alimentación en un lugar alejado del paso para evitar que se pise. No coloque nada encima del cable de alimentación.

Conserve siempre alejados del dispositivo aquellos objetos que generen fuertes campos magnéticos o eléctricos.

Si se produce cualquiera de las situaciones siguientes, ponga el dispositivo en manos de personal técnico cualificado:

- El cable o el enchufe de alimentación resulta dañado.
- Ha penetrado líquido en el dispositivo.
- El dispositivo ha quedado expuesto a la humedad.
- El dispositivo no funciona bien o no es posible utilizarlo de acuerdo con las instrucciones del manual del usuario.
- El dispositivo se ha caído y ha sufrido daños.
- El dispositivo presenta señales inequívocas de rotura.

Características de los productos ecológicos

- Consumo de energía reducido en los modos de funcionamiento y espera
- Uso limitado de sustancias perjudiciales para el medio ambiente y la salud
- Fácilmente desmontable y reciclable
- Uso reducido de recursos naturales mediante la fomentación del reciclaje
- Mayor tiempo de vida útil del producto gracias a sencillas actualizaciones
- Producción de residuos sólidos reducida gracias a la directiva de retirada de los productos

Política medioambiental

- El producto se ha diseñado para que sus componentes se puedan reutilizar y reciclar, y no se debe tirar a la basura al final de su período de vida.
- Los usuarios deben ponerse en contacto con el punto limpio autorizado local para reciclar los productos inservibles y deshacerse de ellos.
- Visite el sitio Web de MSI y busque un distribuidor cercano para obtener información sobre reciclaje.
- Los usuarios también pueden escribir a la dirección de correo electrónico gpcontdev@msi.com para obtener información sobre el desecho, devolución, reciclaje y desmontaje adecuados de productos MSI.

★ ¡Advertencia! El uso excesivo de pantallas es probable que afecte a la vista.

★ Recomendaciones:

1. Tómese un descanso de unos 10 minutos cada 30 minutos de tiempo de uso de la pantalla.
2. Los niños menores de 2 años de edad no deben pasar ningún tiempo mirando la pantalla. Para los niños con 2 años de edad o mayores, el tiempo de visualización de la pantalla se debe limitar a menos de una hora al día.

Conformidad CE

Este dispositivo cumple con los requisitos establecidos en la Directiva del Consejo sobre la Aproximación de las Leyes de los Estados Miembros en relación con la Compatibilidad Electromagnética (2014/30/UE), la Directiva de baja tensión (2014/35/UE), la Directiva ErP (2009/125/EC) y la directiva RoHS (2011/65/UE).

Este producto se ha probado y se ha encontrado que cumple los estándares armonizados para equipos de tecnología de la información publicados bajo las directivas del boletín oficial de la Unión Europea.

Declaración sobre interferencias de radiofrecuencia FCC-B

Este equipo ha sido probado, hallándose que satisface los límites de un dispositivo digital de Clase B de acuerdo con los requisitos definidos en la Sección 15 de la normativa FCC. Dichos límites han sido definidos para proporcionar una protección razonable frente a interferencias perjudiciales en una instalación residencial. Este equipo genera, utiliza y emite energía de radiofrecuencia y, si no se instala y utiliza de acuerdo con las instrucciones proporcionadas, podría causar interferencias perjudiciales para las comunicaciones por radio. Sin embargo, no es posible garantizar que el equipo no provoque interferencias en una instalación particular. Si este equipo provoca interferencias perjudiciales para la recepción de ondas de radio o televisión, lo cual puede determinarse encendiendo y apagando el equipo, se recomienda al usuario intentar corregir dichas interferencias poniendo en práctica una o más de las siguientes medidas:

- Cambiar la orientación o ubicación de la antena receptora.
- Aumentar la separación entre el equipo y el receptor.
- Conectar el equipo a una toma de suministro eléctrico perteneciente a un circuito diferente de aquel al que pertenece la toma a la que está conectado el receptor.
- Consultar con el distribuidor o un técnico especialista en radio y televisión para solicitar ayuda.

Nota 1

Los cambios o modificaciones no aprobados expresamente por la parte responsable del cumplimiento podrían anular la autoridad del usuario para utilizar el equipo.

Nota 2

A fin de no superar los límites de emisión, deben utilizarse cables de conexión y alimentación CA apantallados.

Este dispositivo satisface los requisitos de la Sección 15 de la normativa FCC. Su funcionamiento se encuentra sujeto a las dos condiciones siguientes:

1. este dispositivo no puede generar interferencias perjudiciales, y
2. este dispositivo debe aceptar cualquier interferencia recibida, incluyendo aquellas interferencias que pudieran provocar un funcionamiento no deseado.

Declaración WEEE

De acuerdo con la Directiva Europea de Basura de Equipamientos Eléctricos y Electrónicos 2002/96/EC, que entró en vigor el 13 de agosto de 2005, los productos de "equipamientos eléctricos y electrónicos" no pueden ser desechados como basura municipal y los fabricantes de equipos electrónicos cubiertos están obligados a recoger estos productos al final de su vida útil.

Información acerca del contenido de sustancias químicas

De conformidad con las diferentes normativas en materia de sustancias químicas, como la normativa europea REACH (Normativa CE N.º 1907/2006 del Parlamento Europeo y el Consejo de Europa), MSI proporciona información acerca de las sustancias químicas que contienen sus productos en: https://www.msi.com/html/popup/csr/evmtprtt_pcm.html

1

Primeros pasos

Este capítulo contiene información acerca de los procedimientos de instalación de hardware. Extreme la precaución al sostener los dispositivos durante su conexión y utilice una correa de muñeca conectada a tierra para evitar la electricidad estática.

IMPORTANTE

- *El aspecto del sistema puede variar. El aspecto del monitor puede variar.*
- *No utilice ningún objeto afilado en el monitor.*

Contenido del paquete

1. Monitor
2. Base
3. Base del pie con tornillo
4. Cable y adaptador de alimentación
5. Cable HDMI
6. Cable DisplayPort
7. Guía de inicio rápido
8. Tarjeta de garantía
9. Manual de usuario
10. Cable USB 3.0

* Póngase en contacto con su lugar de compra o con el distribuidor local si alguno de los elementos está dañado o le falta.
* El contenido del paquete puede variar según el país.

Instalar el pedestal del monitor (pedestal de elevación)

1. Encaje el pedestal en el monitor y apriete los tornillos del pedestal para fijarlo.
2. Una la base al pie y apriete el tornillo de dicha base para fijar esta.

IMPORTANTE

1. Coloque el monitor en una superficie blanda y protegida para evitar arañar el panel de la pantalla.

2. Los agujeros para instalar el pedestal también se pueden utilizar para el montaje en pared. Contacte con su distribuidor para adquirir un kit de montaje en pared adecuado.

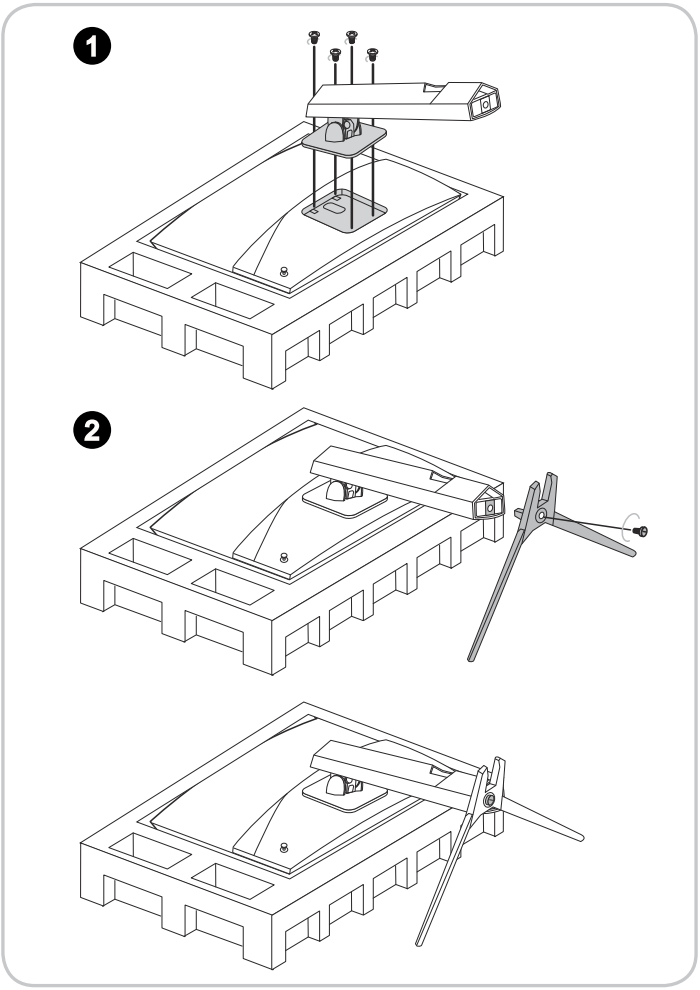

Instalar el pedestal del monitor (pedestal de base en V)

1. Encaje el pedestal en el monitor y apriete los tornillos del pedestal para fijarlo.
2. Una la base al pie y apriete el tornillo de dicha base para fijar esta.
3. Ciérrelo con la tapa.

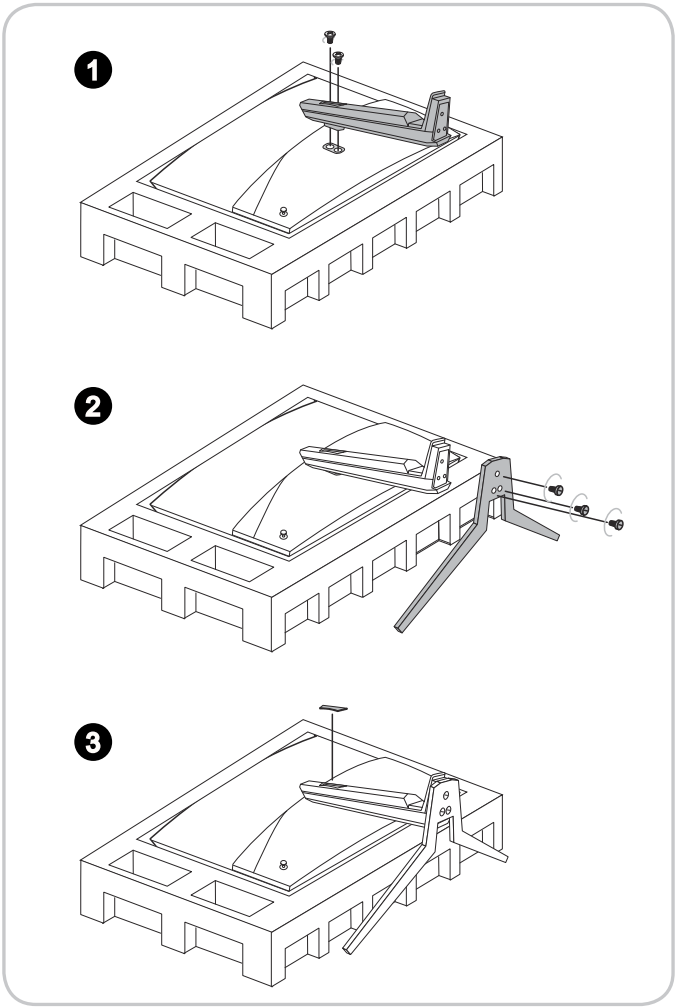

Ajustar el monitor

Este monitor está diseñado para maximizar el confort de visualización con sus funcionalidades de ajuste, como inclinación, elevación y giro.

IMPORTANTE

Evite tocar el panel de la pantalla cuando ajuste el monitor.

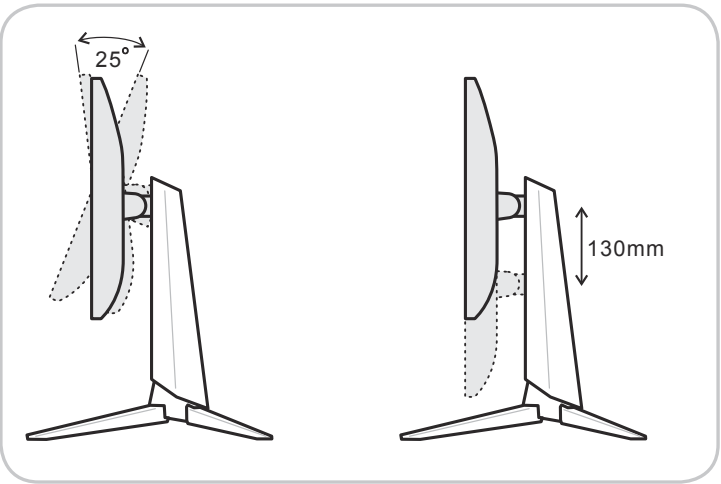

Información general del monitor

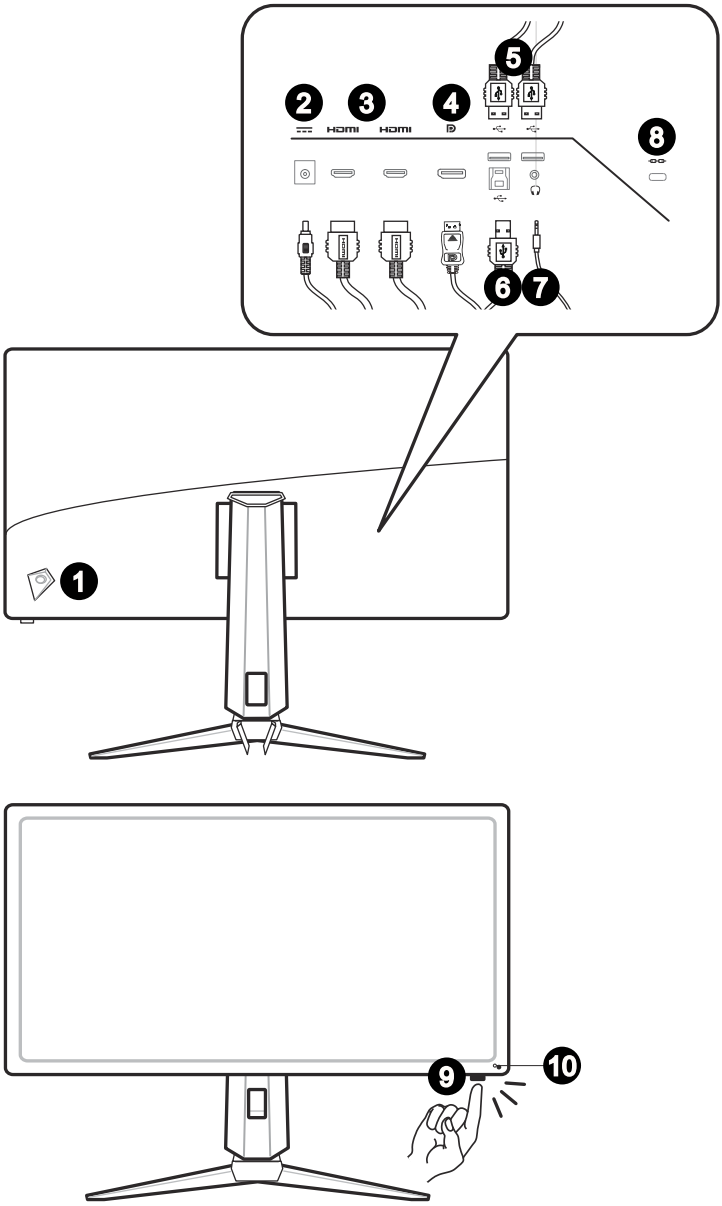

1	**Tecla de navegación**
2	**Conector de alimentación**
3	**Puerto HDMI** HDMI HIGH-DEFINITION MULTIMEDIA INTERFACE
4	**DisplayPort**
5	**Puerto descendente USB Tipo A**
6	**Puerto ascendente USB Tipo B** Para cable ascendente USB. ***IMPORTANTE*** *Busque el cable ascendente USB en el paquete y conéctelo a su PC y al monitor. Una vez conectado el cable, se podrán utilizar los puertos descendentes USB Tipo A del monitor.*
7	**Toma de auriculares**
8	**Bloqueo Kensington**
9	**Botón de encendido**
10	**Indicador LED de encendido**

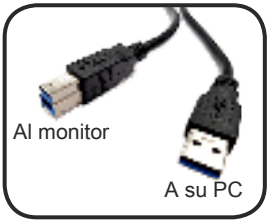

Conectar el monitor a su PC

1. Apague el equipo.
2. Conecte el cable HDMI/DisplayPort desde el monitor a su PC.
3. Coloque el cable de alimentación y el adaptador de alimentación del monitor. (Figura A)
4. Enchufe el adaptador al conector de alimentación del monitor. (Figura B)
5. Enchufe el cable de alimentación a la toma de corriente. (Figura C)
6. Encienda el monitor. (Figura D)
7. Seleccione la fuente de entrada en el menú OSD y encienda el equipo.

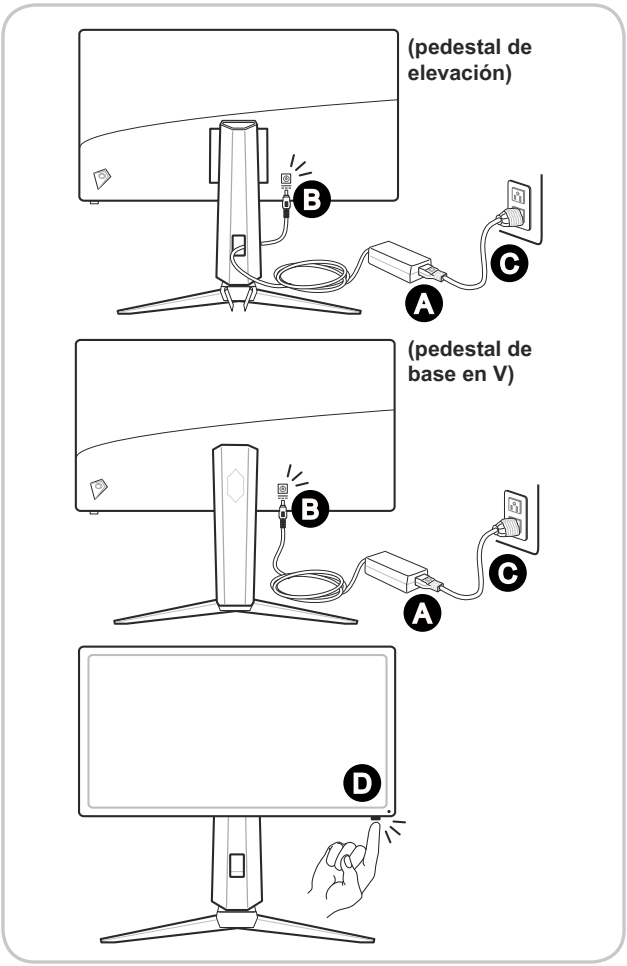

2

Configuración OSD

En este capítulo se proporciona información fundamental sobre la configuración del menú OSD.

IMPORTANTE

Toda la información que contiene este manual se encuentra sujeta a cambios sin aviso previo.

Tecla de navegación

El monitor cuenta con una tecla de navegación, un control multidireccional que le ayuda a navegar por el menú de visualización en pantalla (OSD).

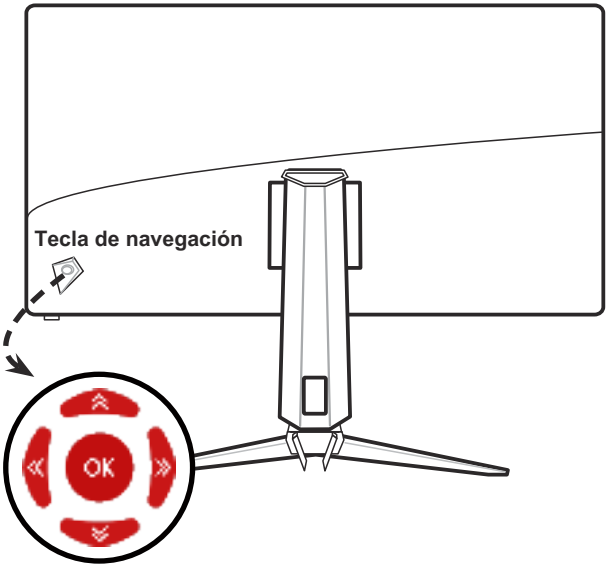

A continuación se indica la configuración predeterminada de la tecla de navegación.

Tecla de navegación	**Botón de acceso rápido** **(Cuando el menú OSD está establecido en DESACTIVAR)**	**Operaciones básicas** **(Cuando el menú OSD está establecido en ACTIVAR)**
Botón central	Menú principal OSD	■ Entrar en los submenús ■ Confirmar una selección o ajuste

Tecla de navegación	Botón de acceso rápido (Cuando el menú OSD está establecido en DESACTIVAR)		Operaciones básicas (Cuando el menú OSD está establecido en ACTIVAR)
Arriba	Game Mode (Modo Juegos)	■ Presione el botón central para confirmar la selección y salir. ■ Presione los botones Arriba y Abajo para realizar el ajuste. ■ Presione el botón Izquierda para cancelar la vista previa y salir sin aplicar el efecto del modo.	■ Seleccionar elementos y menús de función ■ Permitir el ajuste ascendente en valores de función
Abajo	Screen Assistance (Asistencia de pantalla)	■ Presione el botón central para confirmar la selección y salir. ■ Presione los botones Arriba y Abajo para realizar el ajuste. ■ Presione el botón Izquierda para cancelar la vista previa y salir.	■ Seleccionar elementos y menús de función ■ Permitir el ajuste descendente en valores de función
Izquierdo	Alarm Clock (Despertador)	■ Presione el botón central para confirmar la selección y salir. ■ Presione los botones Arriba y Abajo para realizar la selección. ■ Presione el botón Izquierda para cancelar la vista previa y salir.	■ Seleccionar elementos y menús de función ■ Salir del menú actual
Derecho	Input Source (Fuente de entrada)	■ Presione el botón central para confirmar la selección y salir. ■ Presione los botones Arriba y Abajo para realizar la selección. ■ Presione el botón Izquierda para salir.	■ Seleccionar elementos y menús de función ■ Entrar en los submenús

Los usuarios pueden entrar en el menú OSD para personalizar sus propios botones de acceso rápido para la tecla de navegación.

A continuación se muestran más opciones de los botones de acceso rápido.

Opciones de los botones de acceso rápido de la tecla de navegación		Operaciones
Brightness (Brillo)	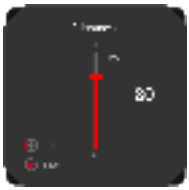	■ Presione el botón central para guardar el valor y salir. ■ Presione los botones Arriba y Abajo para realizar el ajuste. ■ Presione el botón Izquierda para cancelar la vista previa y salir. ■ El valor de brillo predeterminado para FHD es 80. ■ El valor de brillo predeterminado para QHD es 50.
PIP/PBP		■ Presione el botón central para confirmar la selección y salir. ■ Presione los botones Arriba y Abajo para realizar el ajuste. ■ Presione el botón Izquierda para cancelar la vista previa y salir.
Refresh Rate (Frec. actualización)		■ Presione el botón central para confirmar la selección y salir. ■ Presione el botón Derecha o Izquierda para activar o desactivar, respectivamente, la opción Frec. actualización.

Configuración del menú OSD a través de la tecla de navegación

Presione el botón central de la tecla de navegación para iniciar el menú principal OSD. Utilice los botones Arriba, Abajo, Izquierda o Derecha para ajustar los menús de función que desee conforme a sus preferencias personales.

➤ GAMING (JUEGOS)

Menú de primer nivel	Menú de segundo y tercer nivel	Descripción
Game Mode (Modo Juegos)	User (Usuario)	Modo predeterminado. Los usuarios pueden ajustar todos los elementos.
	FPS	Se pueden ajustar todos los elementos excepto los siguientes: Sintonizador negro, Mejora de imagen, Brillo y Contraste.
	Racing (Carreras)	Se pueden ajustar todos los elementos excepto los siguientes: Brillo, Contraste y Mejora de imagen.
	RTS	Se pueden ajustar todos los elementos excepto los siguientes: Brillo, Contraste y Mejora de imagen.
	RPG	Se pueden ajustar todos los elementos excepto los siguientes: Brillo, Contraste, Sintonizador negro y Mejora de imagen.
	■ Utilice los botones Arriba o Abajo para seleccionar los efectos del modo y obtener una vista previa de los mismos. ■ Presione el botón central para confirmar y aplicar el tipo de modo.	
Black Tuner (Sintonizador negro)	0-20	■ Presione el botón Arriba o Abajo para ajustar el valor. ■ Esta función mejora el brillo de fondo y es recomendable para juegos de disparo en primera persona (FPS).

Menú de primer nivel	Menú de segundo y tercer nivel		Descripción
Response Time (Tiempo de respuesta)	Normal		■ Los usuarios pueden ajustar el tiempo de respuesta en cualquier modo. ■ Cuando Tiempo de respuesta se establece en la opción La más rápida con una frecuencia de actualización de pantalla de al menos 75 Hz, la opción Anti desenfoque de movimiento se habilita automáticamente. ■ Cuando la frecuencia de actualización de la pantalla es inferior a 75 Hz, la opción “La más rápida” se atenúa. ■ Esta función es la recomendada para juegos FPS y de carreras.
	Fast (Rápida)		
	Fastest (La más rápida)		
Anti Motion Blur (Anti desenfoque de movimiento)	■ OFF (DESACTIVAR)		■ El brillo no se puede ajustar cuando la opción Anti desenfoque de movimiento está establecida en ACTIVAR. ■ Cuando Tiempo de respuesta se establece en la opción La más rápida con una frecuencia de actualización de pantalla de al menos 75 Hz, la opción Anti desenfoque de movimiento se habilita automáticamente. ■ Cuando la frecuencia de actualización de la pantalla es inferior a 75 Hz, la opción Anti desenfoque de movimiento no se puede habilitar y la opción Tiempo de respuesta no se puede establecer en La más rápida. ■ Cuando la opción Anti desenfoque de movimiento está habilitada, la función HDCR no se puede habilitar y se atenúa. ■ Esta función es la recomendada para cine y juegos FPS y de carreras. ■ Cuando la opción FreeSync está habilitada, la opción Anti desenfoque de movimiento se atenúa.
	■ ON (ACTIVAR)		
Zero Latency (Latencia cero)	■ OFF (DESACTIVAR)		■ El valor predeterminado de la opción Latencia cero es ACTIVAR. ■ La opción Latencia cero ayuda a reducir el tiempo de procesamiento de la señal y solamente admite QHD.
	■ ON (ACTIVAR)		
Refresh Rate (Frec. actualización)	Location (Ubicación)	Superior izquierda	■ Los usuarios pueden ajustar la opción Frec. actualización en cualquier modo. ■ La ubicación predeterminada de la frecuencia de actualización es Inferior izquierda. La ubicación se puede ajustar en el menú OSD. Presione el botón central para confirmar y aplicar la ubicación de la frecuencia de actualización. ■ Este monitor sigue la frecuencia de actualización de la pantalla predefinida del sistema operativo y funciona con ella.
		Superior derecha	
		Inferior izquierda	
		Inferior derecha	
	OFF (DESACTIVAR)		
	ON (ACTIVAR)		

Menú de primer nivel	Menú de segundo y tercer nivel		Descripción
Alarm Clock (Despertador)	Location (Ubicación)	Superior izquierda	■ Los usuarios pueden ajustar la opción Despertador en cualquier modo. ■ Después de establecer el tiempo, presione el botón central para activar el temporizador. ■ La ubicación predeterminada del despertador es Superior izquierda. Los usuarios pueden seleccionar su propia ubicación.
		Superior derecha	
		Inferior izquierda	
		Inferior derecha	
	OFF (DESACTIVAR)		
	15:00	00:01~99:59	
	30:00		
	45:00		
	60:00		
Screen Assistance (Asistencia de pantalla)	None (Ninguno)		■ Los usuarios pueden ajustar la opción Asistencia de pantalla en cualquier modo. ■ El calor predeterminado de la opción Asistencia de pantalla es Ninguno.
FreeSync	OFF (DESACTIVAR)		■ La opción FreeSync impide que la pantalla se rasgue. ■ El valor predeterminado de HDMI es ACTIVAR pero está atenuado (no se puede cambiar). ■ El valor predeterminado de DisplayPort es ACTIVAR y se puede activar y desactivar en cualquier modo, en cualquier resolución, en cualquier fuente de entrada y en cualquier frecuencia de actualización de la pantalla. ■ Cuando la opción FreeSync está habilitada, la opción Anti desenfoque de movimiento se atenúa.
	ON (ACTIVAR)		

➤ Professional (Profesional)

Menú de primer nivel	Menú de segundo nivel	Descripción
Pro Mode (Modo Profesional)	User (Usuario)	Modo predeterminado. Los usuarios pueden ajustar todos los elementos.
	Reader (Lector)	Se pueden ajustar todos los elementos excepto los siguientes: Brillo, Contraste y Protector de ojo.
	Cinema (Cine)	Se pueden ajustar todos los elementos excepto los siguientes: Brillo, Contraste y Mejora de imagen.
	Designer (Diseñador)	Se pueden ajustar todos los elementos excepto los siguientes: Sintonizador negro, Brillo y Contraste.
	■ Utilice los botones Arriba o Abajo para seleccionar los efectos del modo y obtener una vista previa de los mismos. ■ Presione el botón central para confirmar y aplicar el tipo de modo.	
Eye Saver (Protector de ojo)	OFF (DESACTIVAR) ON (ACTIVAR)	■ La opción Protector de ojo proteger sus ojos contra la luz azul. Cuando está habilitada, la opción Protector de ojo ajusta la temperatura de color de la pantalla a un brillo más amarillo. ■ Los usuarios pueden ajustar la opción Protector de ojo en cualquier modo. ■ Cuando la opción Modo Profesional está establecida en Lector, es obligatoria habilitar la opción Protector de ojo.
HDCR	OFF (DESACTIVAR) ON (ACTIVAR)	■ El valor predeterminado de la opción HDCR es DESACTIVADA. Los usuarios pueden ajustar la opción HDCR en cualquier modo. ■ La opción HDCR mejora la calidad de imagen aumentando el contraste de las imágenes. ■ Cuando la opción HDCR está establecida en ACTIVAR, la opción Brillo se atenúa. ■ Las opciones HDCR y Anti desenfoque de movimiento no pueden estar habilitadas simultáneamente. ■ Cuando la opción HDCR está habilitada, la opción Anti desenfoque de movimiento no se puede habilitar y la opción Tiempo de respuesta no se puede establecer en La más rápida.

Anti Motion Blur (Anti desenfoque de movimiento)	OFF (DESACTIVAR) ON (ACTIVAR)	■ El brillo no se puede ajustar cuando la opción Anti desenfoque de movimiento está establecida en ACTIVAR. ■ Cuando Tiempo de respuesta se establece en la opción La más rápida con una frecuencia de actualización de pantalla de al menos 75 Hz, la opción Anti desenfoque de movimiento se habilita automáticamente. ■ Cuando la frecuencia de actualización de la pantalla es inferior a 75 Hz, la opción Anti desenfoque de movimiento no se puede habilitar y la opción Tiempo de respuesta no se puede establecer en La más rápida. ■ Cuando la opción Anti desenfoque de movimiento está habilitada, la función HDCR no se puede habilitar y se atenúa. ■ Esta función es la recomendada para cine y juegos FPS y de carreras. ■ Cuando la opción FreeSync está habilitada, la opción Anti desenfoque de movimiento se atenúa.
Image Enhancement (Mejora de imagen)	OFF (DESACTIVAR) Weak (Débil) Medium (Medio) Strong (Intenso) Strongest (El más intenso)	■ La opción Mejora de imagen mejor a los bordes del almacén para mejorar su acutancia. ■ Los usuarios pueden ajustar la opción Mejora de imagen en cualquier modo.

➤ Image (Imagen)

Menú de primer nivel	Menú de segundo y tercer nivel		Descripción
Brightness (Brillo)	0-100		■ El valor predeterminado de la opción Brillo es 80. ■ Los usuarios pueden utilizar los siguientes modos para ajustar la opción Brillo: Usuario, RTS, RPG y Lector. ■ La opción Brillo se atenuará cuando la opción Anti desenfoque de movimiento y HDCR estén habilitadas.
Contrast (Contraste)	0-100		■ El valor predeterminado de la opción Contraste es 50. ■ Los usuarios pueden ajustar la opción Contraste en cualquier modo.
Sharpness (Nitidez)	0-5		■ El valor predeterminado de la opción Nitidez es 0. Los usuarios pueden ajustar la opción Nitidez en cualquier modo. ■ La nitidez mejora la claridad y los detalles de las imágenes.
Color Temperature (Temperatura de color)	Cool (Fría)		■ El valor predeterminado de la opción Temperatura de color es Normal. ■ Utilice los botones Arriba o Abajo para seleccionar los efectos del modo y obtener una vista previa de los mismos. ■ Presione el botón central para confirmar y aplicar el tipo de modo. ■ Los usuarios pueden ajustar la opción Temperatura de color en el modo Personalización. ■ El valor predeterminado del modo Personalización es 50/50/50.
	Normal		
	Warm (Cálida)		
	Customization (Personalización)	R (0-100)	
		G (0-100)	
		B (0-100)	
Screen Size (Tamaño de la pantalla)	19”		■ El valor predeterminado de la opción Tamaño de la pantalla es 16:9. ■ Los usuarios pueden ajustar la opción Tamaño de la pantalla en cualquier modo, en cualquier resolución y en cualquier tasa actualización de la pantalla.
	24”		
	4:3		
	16:9		

➤ Input Source (Fuente de entrada)

Menú de primer nivel	Descripción
HDMI1	Los usuarios pueden ajustar la opción Fuente de entrada en cualquier modo.
HDMI2	
DP	

➤ PIP/PBP

Menú de primer nivel	Menú de segundo y tercer nivel		Descripción
DESACTIVAR			■ La opción PIP (Picture in Picture, es decir, Imagen en imagen) permite a los usuarios mostrar simultáneamente varias fuentes de vídeo en una pantalla. Se muestra un programa a pantalla completa al mismo tiempo que otro u otros programas se muestran en ventanas insertadas. ■ PBP (Picture by Picture, es decir, Imagen por imagen) es una función similar que muestra dos fuentes de entrada en paralelo en la pantalla. ■ El valor predeterminado de las funciones PIP y PBP es DESACTIVAR. ■ La opción Cambiar de visualización permite a los usuarios cambiar entre las fuentes de entrada principal y secundaria. ■ La opción Cambiar de audio permite a los usuarios cambiar entre las fuentes de audio digital principal y secundaria.
PIP	Source (Fuente)	HDMI1	
		HDMI2	
		DP	
	PIP Size (Tamaño PIP)	Pequeño	
		Medio	
		Grande	
	Location (Ubicación)	Superior izquierda	
		Superior derecha	
		Inferior izquierda	
		Inferior derecha	
	Display Switch (Cambiar de visualización)		
	Audio Switch (Cambiar de audio)		
PBP	Source (Fuente)	HDMI1	
		HDMI2	
		DP	
	Display Switch (Cambiar de visualización)		
	Audio Switch (Cambiar de audio)		

➤ Navi Key (Tecla de navegación)

Menú de primer nivel	Menú de segundo nivel	Descripción
Arriba	OFF (DESACTIVAR)	■ El valor predeterminado el botón Arriba es Modo juego. ■ El valor predeterminado del botón Abajo es Asistencia de pantalla. ■ El valor predeterminado del botón Izquierda es Despertador. ■ El valor predeterminado del botón Derecha es Fuente de entrada. ■ Todos los elementos de la tecla de navegación se pueden ajustar mediante el menú OSD.
	Brightness (Brillo)	
	Game Mode (Modo Juegos)	
	Screen Assistance (Asistencia de pantalla)	
	Alarm Clock (Despertador)	
	Input Source (Fuente de entrada)	
	PIP/PBP Mode (Modo PIP/PBP)	
	Refresh Rate (Frec. actualización)	
Abajo	OFF (DESACTIVAR)	
	Brightness (Brillo)	
	Game Mode (Modo Juegos)	
	Screen Assistance (Asistencia de pantalla)	
	Alarm Clock (Despertador)	
	Input Source (Fuente de entrada)	
	PIP/PBP Mode (Modo PIP/PBP)	
	Refresh Rate (Frec. actualización)	
Izquierdo	OFF (DESACTIVAR)	
	Brightness (Brillo)	
	Game Mode (Modo Juegos)	
	Screen Assistance (Asistencia de pantalla)	
	Alarm Clock (Despertador)	
	Input Source (Fuente de entrada)	
	PIP/PBP Mode (Modo PIP/PBP)	
	Refresh Rate (Frec. actualización)	
Derecho	OFF (DESACTIVAR)	
	Brightness (Brillo)	
	Game Mode (Modo Juegos)	
	Screen Assistance (Asistencia de pantalla)	
	Alarm Clock (Despertador)	
	Input Source (Fuente de entrada)	
	PIP/PBP Mode (Modo PIP/PBP)	
	Refresh Rate (Frec. actualización)	

➤ Setting (Configuración)

Menú de primer nivel	Menú de segundo nivel	Descripción
Language (Idioma)	繁體中文	■ El idioma predeterminado de fábrica de la opción Idioma es Inglés. ■ Los usuarios tienen que presionar el botón central para confirmar y aplicar el parámetro Idioma. ■ Idioma es un parámetro independiente. El propio parámetro de idioma de los usuarios anulará el valor predeterminado de fábrica. Cuando los usuarios establecen la opción Restablecer en Sí, la opción Idioma no se cambiará.
	English	
	Français	
	Deutsch	
	Italiano	
	Español	
	한국어	
	日本語	
	Русский	
	Português	
	简体中文	
	ไทย	
	Bahasa Indonesia	
	हिन्दी	
	Türkçe	
	(Próximamente habrá más idiomas)	
Transparency (Transparencia)	0~5	El valor predeterminado de la opción Trasparencia es 0. Los usuarios pueden ajustar la opción Trasparencia en cualquier modo.
OSD Time Out (Tiempo de espera del menú OSD)	5-30 s	El valor predeterminado de la opción Tiempo de espera del menú OSD es 20 s. Los usuarios pueden ajustar la opción Tiempo de espera del menú OSD en cualquier modo.
RGB LED	DESACTIVAR	El valor predeterminado de la opción RGB LED es Activar. Los usuarios pueden ajustar la opción RGB LED en Activar o Desactivar.
	ACTIVAR	
Reset (Restablecer)	SÍ	Los usuarios pueden restablecer y restaurar los valores predeterminados del menú OSD originales en cualquier modo.
	NO	

A

Apéndice

IMPORTANTE

Toda la información que contiene este manual se encuentra sujeta a cambios sin aviso previo.

Especificaciones

Tamaño		80,01 cm
Curvatura		1800R
Tipo de panel		VA
Resolución		2560 x 1440 a 144 Hz
Relación de aspecto		16:9
Brillo (nits)		250
Relación de contraste		3000:1
Frec. actualización		144Hz
Tiempo de respuesta		1 ms (MPRT), 4 ms (GTG)
Interfaz de entrada		HDMI x2, DP x1
E/S		■ HDMI 2.0 x2 ■ Display Port x1 ■ USB 2.0 Tipo A x2 ■ USB 2.0 Tipo B x1 (para PC a monitor) ■ Salida de audio digital x1
Ángulos de visión		178° (H), 178° (V)
NTSC		85%
Tratamiento de la superficie		Antideslumbramiento
Colores de visualización		16,7 M
Tipo de alimentación		Adaptador externo
Consumo de energía (típico)		60 W
Entrada de alimentación		100~240 Vca, 50~60 Hz
Salida de alimentación		12V ⎓ 5A
Ajuste de la inclinación		-5° ~ 20°
Ajuste de la altura		0 - 130mm
Bloqueo Kensington		Sí
Soporte VESA		■ Tipo de placa: 100 x 100 mm ■ Tipo de tornillo: M4x10 mm ▸ Diámetro de rosca: 4mm ▸ Paso de rosca: 0,7mm ▸ Longitud de rosca: 10mm
Dimensiones (A x L x F)		612 x 555,8 x 379,3 mm
Peso neto		7,3 kg (16,10 lb)
Entorno	**Funcionamiento**	Temperatura: 0°C a 40°C Humedad: 20 % a 90 %, sin condensación Altitud: 0 - 5.000m
	Almacenamiento	Temperatura: -20°C a 60°C Humedad: 10% a 90 %, sin condensación

Modos de visualización preconfigurados

Resolución	HDMI1	HDMI2	DP
640x480 a 60 Hz	V	V	V
640x480 a 72Hz	V	V	V
640x480 a 75Hz	V	V	V
720x400 a 70 Hz	V	V	V
800x600 a 56 Hz	V	V	V
800x600 a 60Hz	V	V	V
800x600 a 72Hz	V	V	V
800x600 a 75Hz	V	V	V
1024x768 a 60 Hz	V	V	V
1024x768 a 70Hz	V	V	V
1024x768 a 75Hz	V	V	V
1440x900 a 60 Hz	V	V	V
1280x1024 a 60 Hz	V	V	V
1280x1024 a 75Hz	V	V	V
1680x1050 a 60 Hz	V	V	V
1680x1050 a 144Hz	V	V	V
1920x1080 a 60 Hz	V	V	V
1920x1080 a 144Hz	V	V	V
2560x1440 a 60 Hz	V	V	V
2560x1440 a 144Hz	V	V	V

Solucionar problemas

El LED de alimentación está apagado.

- Presione de nuevo el botón de alimentación del monitor.
- Compruebe si el cable de alimentación del monitor está correctamente conectado.

No hay imagen

- Compruebe si la tarjeta gráfica del equipo está correctamente instalada.
- Compruebe si el equipo y el monitor están conectados a tomas de corriente eléctrica y están encendidos.
- Compruebe si el cable de señal del monitor está correctamente conectado.
- El equipo puede encontrarse en el modo de espera. Presione cualquier botón para activar el monitor.

La imagen de la pantalla no está centrada o no tiene el tamaño adecuado.

Consulte la sección Modos de visualización preconfigurados para establecer el equipo en un valor adecuado que el monitor pueda mostrar.

No hay funcionalidad Conectar y listo.

- Compruebe si el cable de alimentación del monitor está correctamente conectado.
- Compruebe si el cable de señal del monitor está correctamente conectado.
- Compruebe si el equipo y la tarjeta gráfica son compatibles con la funcionalidad Conectar y listo.

Los iconos, la fuente o la pantalla se muestran difusos o borrosos, o tienen problemas de color.

- Evite utilizar cualquier prolongador de vídeo.
- Ajuste el brillo y el contraste.
- Ajuste el color RGB o la temperatura de color.
- Compruebe si el cable de señal del monitor está correctamente conectado.
- Compruebe si hay contactos doblados en el conector del cable de señal.

El monitor comienza a parpadear o muestra ondas.

- Cambie la frecuencia de actualización para que coincida con las funcionalidades del monitor.
- Actualice los controladores de la tarjeta gráfica.
- Mantenga el monitor lejos de los dispositivos eléctricos que puedan provocar posibles interferencias electromagnéticas (EMI).