Pantalla con panel VA y resolución 4K

El ProLite XB3288UHSU es un monitor 4K de 32" capaz de mostrar 4 veces más información que una pantalla Full HD. Por lo tanto, se adaptará a una amplia gama de aplicaciones que requieren un área visible mas grande de lo estandar, como el dibujo CAD / CAM, la virtualización de datos, el diseño fotográfico y web. La tecnología de panel VA ofrece un rendimiento de color excepcional, alto contraste y amplios ángulos de visión. HDMI, DisplayPort y un conector para auriculares garantizan la compatibilidad en diversos dispositivos y plataformas multimedia. El soporte de altura ajustable le asegura que puede ajustar fácilmente la posición de la pantalla a sus preferencias.

4K

La resolución UHD (3840x2160), más conocida como 4K, ofrece un área de visibilidad gigantesca con 4 veces más información y espacio de trabajo que una pantalla Full HD. Debido al alto DPI (puntos por pulgada), muestra una imagen increíblemente nítida.

VA

La tecnología de panel VA ofrece mayor contraste, negros más oscuros y ángulos de visión mucho mejores que la tecnología estándar TN. La pantalla se verá bien sin importar el ángulo desde que la mires.

01 CARACTERÍSTICAS DE LA PANTALLA

Diagonal	31.5", 80cm
Pantalla	Panel VA, acabado mate
Resolución nativa	3840 x 2160 @60Hz (8.3 megapixel 4K UHD)
Resolucion nativa	60Hz
Relación de aspecto	16:9
Brillo	300 cd/m²
Contraste estático	3000:1
Contraste avanzado	80M:1
Tiempo de respuesta (GTG)	3ms
Área de visualización	horizontal/vertical: 178°/178°, derecho/izquierdo: 89°/89°, arriba/abajo: 89°/89°
Soporte de Color	1.07B 10bit (NTSC: 95%)
Sincronización horizontal	30 - 135kHz
Área de visualización h x v	698.4 x 392.9mm, 27.5 x 15.5"
Pixel pitch	0.181mm
Colour	mate, negro

02 INTERFACES / CONECTORES / CONTROLADORES

Conector de entrada	HDMI x2 (v.2.0) DisplayPort x1 (v.1.2)
USB HUB	x2 (v.3.0 (DC5V, 900mA))
HDCP	si
Conector de auriculares	si

03 CARACTERISTICAS

Reductor de luz azul	si
Flicker free	si
compatible con tecnología FreeSync™	@38~60Hz
HDR	sí
OSD idioma	EN, DE, FR, IT, RU, JP, CZ, NL, PL
Controles	Alimentación / Menú, Arriba / Seleccionar entrada, Abajo, Izquierda / Modo ECO, Derecha / Volumen
Los controles de usuario	imagen (brillo, contraste, sintonizador de negro, nitidez, OD, ACR, Eco, Tecnología X-Res), color (cálido, normal, frío, color de usuario, color i-Style, reductor de luz azul), selección de entrada, audio (volumen, silencio), PiP/PbP (modo, entrada sub win, tamaño PiP, posición PiP, intercambio, entrada de audio), idioma , ajustes OSD (posición OSD H. OSD, fondo OSD, tiempo de espera OSD, información), menú de configuración (ajuste del modo de vídeo, rango RGB HDMI, HDR, FreeSync, USB BC, logotipo de apertura, LED, recuperación de memoria)
Altavoces	2 x 3W
Comodidad	preparado para Kensington-lock™, DDC/CI, Mac OSX

04 ASPECTOS MECÁNICOS

Soporte de altura regulable	altura, giro, inclinación
Ajuste de altura	150mm
Soporte giratorio	90°; 45° izquierdo; 45° derecho
Ángulo de inclinación	23° arriba; 35° abajo

Montaje VESA	100 x 100mm
Sistema de gestión de cables	si

05 ACCESSORIES INCLUDED

Cable	de alimentación, USB, HDMI, DP
Otro	guía de inicio rápido, guía de seguridad

06 GESTIÓN DE ENERGÍA

Unidad de fuente de alimentación	interno
Fuente de alimentación	AC 100 - 240V, 50/60Hz
Gestión de energía	44W typical, Modo en espera 0.5W, Modo apagado 0.5W

07 SOSTENIBILIDAD

Certificados	CE, TÜV-Bauart, EAC, VCCI-B, PSE, RoHS support, ErP, WEEE, REACH, UKCA
Clase de eficiencia energética (Regulation (EU) 2017/1369)	G
REACH SVHC	por encima de 0.1% de plomo

08 DIMENSIONES / PESO

Producto dimensiones W x H x D	730 x 455.5 (605.5) x 239.5mm
Peso (sin caja)	8.8kg
Código EAN	4948570121335

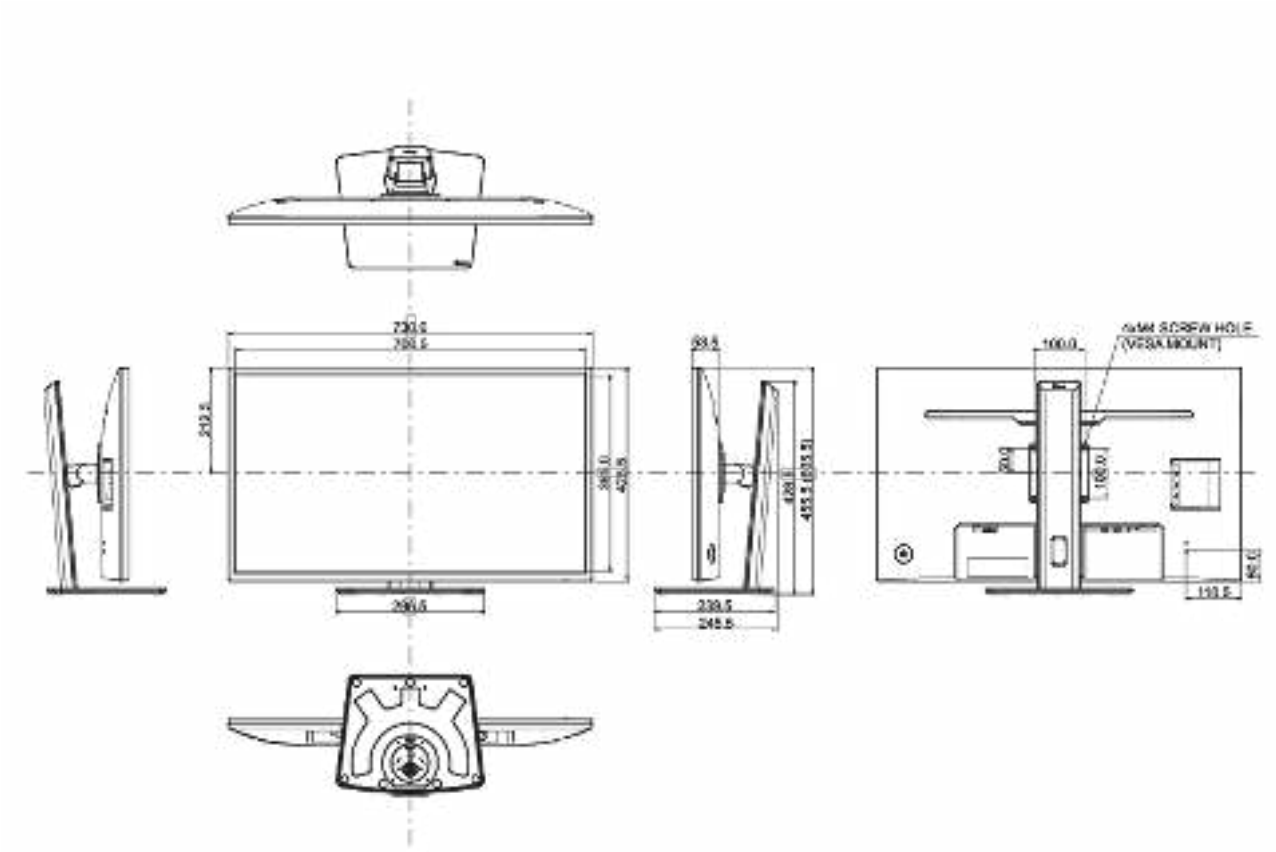

All trademarks and registered trademarks acknowledged. E & O E. Specification subject to change without notice. All LCD's comply with ISO-9241-307:2008 in connection with pixel defects.

© IIYAMA CORPORATION. ALL RIGHTS RESERVED