FICHA DE DATOS

- Contacto óptico
- Resolución 4K/Ultra HD
- Vidrio antirreflejo
- Tecnología táctil de infrarrojos de alta precisión
- Diseño sin ventilador
- Ranura OPS
- Soluciones de montaje EasyFix
- Ajuste automático de brillo
- Bajo consumo de energía

e-Screen STX pantalla interactiva

STX-7550UHD negra CH

- La gama STX ofrece imágenes de gran calidad y óptima nitidez en resolución Ultra-HD, que crea una imagen totalmente nítida y permite visualizar hasta un 400 % más de datos en pantalla en comparación con una imagen Full-HD
- Una calidad de imagen perfecta; nunca pierda de vista un botón o una barra de desplazamiento. El vidrio protector óptico elimina el espacio de aire de las pantallas táctiles convencionales y ofrece una imagen más iluminada y clara
- La tecnología multitáctil de la gama STX puede usarse con dispositivos pasivos como un dedo o un lápiz táctil fino y preciso. El controlador opcional permite el reconocimiento de objetos para ordenadores con Windows 10
- El diseño duradero y ultrafino de la gama STX tiene un aspecto no intrusivo, minimalista y profesional que encajará en cualquier entorno empresarial
- El sensor de brillo automático integrado garantiza imágenes óptimas y cómodas bajo cualquier calidad de luz a la par que reduce considerablemente el consumo energético
- Las técnicas avanzadas de fabricación, junto con el uso de una cubierta de vidrio de solo 2 mm, suponen una reducción del 30 % del peso respecto a las pantallas táctiles de gran formato

Accesorios recomendados

- Flipbox software licencia licencia (Art.No. 7-197002)

Art.No. **7-801150-75CH**
GTIN **8713797089753**

Las especificaciones y el diseño están sujetos a cambios sin previo aviso.

rev.:20220304-0013

Legamaster International B.V. Kwinkweerd 62 Postbus 111 NL-7240 AC Lochem The Netherlands
T (+31) (0)573 - 713000 www.legamaster.com

Legamaster,
brand of the edding group

FICHA DE DATOS

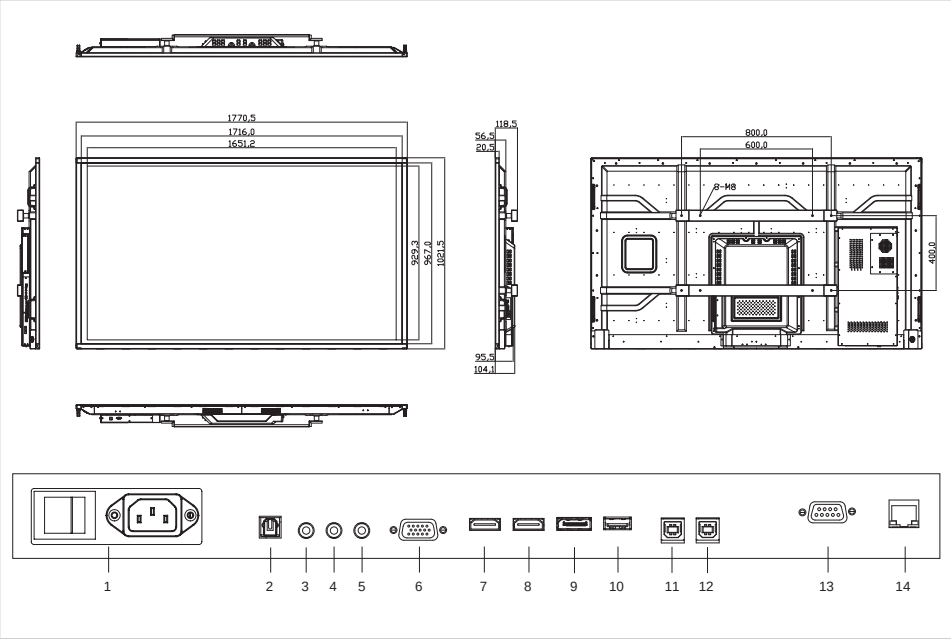

1	Power
2	SPDIF
3	Audio out
4	IR extender
5	PC audio in
6	VGA (PC)
7	HDMI 2
8	HDMI 1
9	DisplayPort
10	Service USB port
11	Touch USB 2
12	Touch USB 1
13	RS232
14	Ethernet

Especificaciones	
Dimensiones del artículo	- x - x 119 (mm)
Ancho del bisel	27 mm
Tipo HD	4K Ultra HD
Ángulo de visualización	H: 178° / V: 178°
Diagonal de la pantalla	75 “
Brillo de la pantalla	350 cd/m²
Relación de contraste típica / dinámica	- / 5000 (:1 / :1)
Tiempo de respuesta	8 ms
Mostrar número de colores	1,073 billones de colores
Resolución de pantalla / frecuencia de actualización	- / 60 (px / fps)
Ranura OPS	sí
Sin ventilador	sí
Control de la pantalla	RS-232C, Teclado numérico, Mando a distancia por IR, Ethernet
Ajuste de luminosidad automática	sí
Altavoz	2x10W@4Ω
Interfaz de montaje	600x400, M8
Power / Sleep / Standby	300 / - / 0.5 (W)
Durabilidad / vida útil	16/7 / - (Horas)
Conectores de entrada	HDMI 2.0 (2x), DisplayPort 1.2, VGA, PC audio-in, IR extender
Conectores de salida	Audio-out, SPDIF audio-out
Funcionamiento táctil	Dedo, Guante, Lápiz óptico
Número de puntos táctiles	20
Contenidos del paquete	e-Screen, Unidad del mando a distancia, Guía rápida de instalación, Memoria USB, Clips de cable EasyFix, Cable HDMI, Cable USB, Extensor de IR, Lápiz óptico de 2 mm, Lápiz óptico, Cable de alimentación
Sistema operativo admitido	Windows 10, Windows 8.1, Windows 8, Windows 7, Mac OSX
Garantía del producto	5 Años

FICHA DE DATOS

Logística	
Cantidad	1
Dimensiones de embalaje	275 x 1920 x 1150 (mm)
Peso (bruto/neto)	66.83 kg / -

FICHA DE DATOS

Legamaster

Descripción del producto

Número de artículo	GTIN / EAN	Nombre del artículo	Cantidad mínima de pedido
7-801150-75	8713797087148	Legamaster e-Screen STX pantalla interactiva STX-7550UHD negra	1
7-801150-75CH	8713797089753	Legamaster e-Screen STX pantalla interactiva STX-7550UHD negra CH	1
7-801150-75EU	8713797089371	Legamaster e-Screen STX pantalla interactiva STX-7550UHD negra EU	1
7-801150-75UK	8713797089401	Legamaster e-Screen STX pantalla interactiva STX-7550UHD negra UK	1
7-801150-75US	8713797089722	Legamaster e-Screen STX pantalla interactiva STX-7550UHD negra US	1
7-801150-86	8713797087155	Legamaster e-Screen STX pantalla interactiva STX-8650UHD negra	1
7-801150-86CH	8713797089760	Legamaster e-Screen STX pantalla interactiva STX-8650UHD negra CH	1
7-801150-86EU	8713797089388	Legamaster e-Screen STX pantalla interactiva STX-8650UHD negra EU	1
7-801150-86UK	8713797089708	Legamaster e-Screen STX pantalla interactiva STX-8650UHD negra UK	1
7-801150-86US	8713797089739	Legamaster e-Screen STX pantalla interactiva STX-8650UHD negra US	1