Monitor LCD

Manual del usuario

Monitor para diseño profesional DesignVue | Serie PD

AQCOLOR®
Colors You Can Trust

Copyright

Copyright © 2020 de BenQ Corporation. Reservados todos los derechos. Ninguna parte de esta publicación se podrá reproducir, transmitir, transcribir, almacenar en un sistema de recuperación ni traducir a ningún idioma o lenguaje informático de forma alguna o mediante ningún medio, ya sea electrónico, mecánico, magnético, óptico, químico, manual o de cualquier otro tipo, sin el consentimiento previo y por escrito de BenQ Corporation.

Renuncia de responsabilidad

BenQ Corporation no realizará aseveración ni garantía alguna, explícita ni implícita, con respecto al contenido de la presente publicación y renuncia específicamente a toda garantía de comerciabilidad o adecuación para un fin concreto. Asimismo, BenQ Corporation se reserva el derecho a revisar esta publicación y a realizar cambios ocasionalmente en el contenido de la misma, sin ninguna obligación por parte de BenQ Corporation de notificar a persona alguna sobre dicha revisión o cambio(s).

El rendimiento de acción sin parpadeo se puede ver afectado por factores externos como una mala calidad del cable, un suministro eléctrico inestable, interferencias en la señal o una puesta a tierra anómala, no estando limitado a los factores externos antedichos. (Aplicable solo a modelos sin parpadeo.)

BenQ ecoFACTS

BenQ has been dedicated to the design and development of greener product as part of its aspiration to realize the ideal of the "Bringing Enjoyment 'N Quality to Life" corporate vision with the ultimate goal to achieve a low-carbon society. Besides meeting international regulatory requirement and standards pertaining to environmental management, BenQ has spared no efforts in pushing our initiatives further to incorporate life cycle design in the aspects of material selection, manufacturing, packaging, transportation, using and disposal of the products. BenQ ecoFACTS label lists key eco-friendly design highlights of each product, hoping to ensure that consumers make informed green choices at purchase. Check out BenQ's CSR Website at http://csr.BenQ.com/ for more details on BenQ's environmental commitments and achievements.

Soporte del producto

Este documento está destinado a ofrecer la información más precisa y actualizada, por lo que todo el contenido puede modificarse cada cierto tiempo sin previo aviso. Visite el sitio web para ver la versión más reciente de este documento y otra información del producto. Los archivos disponibles varían según el modelo.

1. Compruebe que su ordenador está conectado a Internet.
2. Visite el sitio web local de Support.BenQ.com. El diseño y el contenido del sitio web pueden variar según la región/país.
   - Manual de usuario y documentación relacionada
   - Controladores y aplicaciones
   - (Solo UE) Información sobre la eliminación del producto: Disponible en la página de descarga del manual de usuario. Este documento se basa en el Reglamento (UE) 2019/2021 sobre la reparación o el reciclaje del producto. Para cualquier reparación dentro del periodo de garantía, póngase en contacto siempre con el servicio de atención al cliente local. Si desea reparar un producto fuera de la garantía, le recomendamos acudir a un servicio con personal cualificado para obtener piezas de reparación originales de BenQ y garantizar la compatibilidad. No desmonte el producto salvo que sea consciente las consecuencias. Si no encuentra la información sobre eliminación en su producto, póngase en contacto con el servicio de atención al cliente local para obtener ayuda.

Número de registro EPREL:
PD2720U: 342298
PD2725U: 400184
PD3220U: 342304
PD3420Q: 343946

Índice de PyR

Empiece con los temas que le interesan.

Configuración

¿Cómo configurar el monitor y encenderlo?

Precauciones de seguridad 6
Cómo instalar el hardware del monitor 22

¿Cómo ajustar la altura del monitor?

Ajustar la altura del monitor 32

¿Cómo montar el monitor en la pared?

Uso del kit de montaje del monitor 35

Menús y accesorios

¿Cómo usar el menú OSD?

Controlador de 5 direcciones y operaciones básicas del menú 43
Hotkey Puck G2 y sus operaciones básicas 47
Desplazamiento por el menú principal 56

¿Cómo ajusto las teclas de acceso directo para los menús y funciones más utilizados?

Personalizar las teclas de acceso directo 45
Personalizar las teclas del controlador en Hotkey Puck G2 48

¿Cómo usar el controlador proporcionado (Hotkey Puck G2)?

Conecte el Hotkey Puck G2 al monitor. 27
Hotkey Puck G2 y sus operaciones básicas 47

Fuente de entrada y ajuste de color

¿Cómo cambiar las fuentes de entrada?

Conecte el cable de vídeo del PC. 26
Entrada señal 58

¿Hay algún ajuste de color recomendado para un escenario determinado?

Elegir un modo de color adecuado 49

¿Qué opciones de menú están disponibles para cada modo de color?

Opciones de menú disponibles para cada modo de color. 66

¿Cómo ver contenido HDR?

Trabajar con la tecnología HDR 54

Herramientas útiles para mejorar la eficiencia

¿Puedo controlar dos ordenadores con un conjunto de teclado y ratón?

Trabajar con dos fuentes de vídeo (Interruptor KVM) 49

¿Cómo dividir la pantalla de mi monitor para mostrar imágenes de dos fuentes al mismo tiempo?

Visualizar dos fuentes al mismo tiempo (PIP/PBP) 52

¿Cómo conectar dos o más monitores para tener más espacio de pantalla?

Conexión de varios monitores (conexión en cadena de Thunderbolt™ 3) (PD2720U / PD2725U / PD3220U) 53

¿Cómo previsualizar una imagen con distintos ajustes de color al mismo tiempo?

Trabajar con dos ajuste de color en la misma imagen (Vista doble) 55

Mantenimiento y soporte del producto

¿Cómo limpiar el monitor?

Cuidado y limpieza 6

¿Cómo mantener el monitor sin uso durante un largo periodo de tiempo?

Cómo separar el soporte 30

Cuidado y limpieza 6

Necesito más asistencia.

Soporte del producto 3

Mantenimiento 7

Precauciones de seguridad

Seguridad respecto a la electricidad

Siga estas instrucciones de seguridad para obtener un mejor rendimiento y una duración prolongada del monitor.

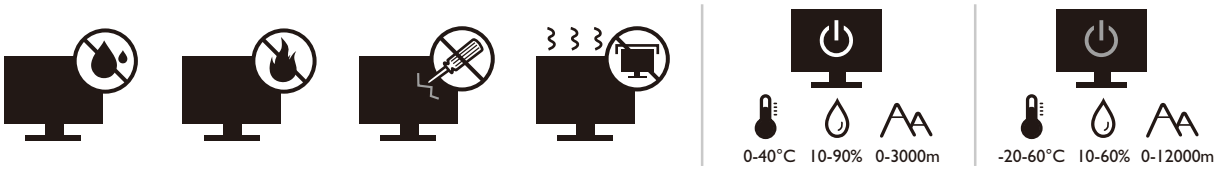

- El enchufe de CA aísla el equipo de la alimentación de CA.
- El cable de la fuente de alimentación funciona como un dispositivo de desconexión de energía para un equipamiento que se conecta a una toma de corriente. La toma de corriente debe estar instalada cerca del equipo y en un lugar al que se pueda acceder con facilidad.
- Este producto debe utilizarse con el tipo de alimentación indicado en la etiqueta. Si no está seguro sobre el tipo de alimentación del que dispone, consulte al distribuidor o a la empresa eléctrica local.
- El equipamiento de clase I que se conecta a una toma de corriente Tipo A debe conectarse a tierra.
- Se debe usar un cable de alimentación aprobado superior o igual a H03VV-F o H05VV-F, 2G o 3G, de 0,75 mm^2.
- Utilice únicamente el cable de alimentación suministrado por BenQ. No utilice nunca un cable de alimentación que parezca dañado o desgastado.
- (Si cuenta con mando a distancia) EXISTE RIESGO DE EXPLOSIÓN SI SE UTILIZA UN TIPO DE BATERÍA INCORRECTO. ELIMINE LAS BATERÍAS USADAS CONFORME A LAS INSTRUCCIONES.

Para modelos con adaptador:

- Utilice solamente el adaptador de corriente suministrado con su monitor LCD. El uso de otro tipo de adaptadores de corriente originará un funcionamiento incorrecto y/o daños.
- Debe haber ventilación adecuada alrededor del adaptador al usarlo para energizar el dispositivo o cargar la batería. No cubra el adaptador de corriente con papel u otros objetos que reducirán el enfriamiento. No use el adaptador de corriente mientras se encuentra en el interior de una caja de transporte.
- Conecte el adaptador de corriente a una fuente de alimentación apropiada.
- No intente reparar el adaptador de corriente usted mismo. No hay piezas de servicio en la parte interior. Reemplace la unidad si estuviera dañada o expuesta a excesiva humedad.

Cuidado y limpieza

- No coloque el monitor boca abajo directamente sobre el suelo o sobre la superficie de un escritorio. De lo contrario, se pueden producir arañazos en la superficie del panel.

- El equipo se debe fijar a la estructura del edificio antes de utilizarlo.
- (Para modelos que admiten el montaje en la pared o en el techo)
  - Instale el monitor y el kit de montaje en una pared de superficie plana.
  - Asegúrese de que el material de la pared y el soporte de montaje en la pared estándar (vendido por separado) son lo bastante estables para aguantar el peso del monitor.
  - Apague el monitor y la corriente antes de desconectar los cables del monitor LCD.
- Desconecte siempre el producto de la toma de corriente antes de proceder a su limpieza. Limpie la superficie del monitor LCD con un trapo sin pelusa y no abrasivo. Procure no utilizar productos de limpieza líquidos, aerosoles o limpiacristales.
- Las ranuras y aberturas situadas en la parte inferior o superior del bastidor permiten la ventilación, por lo que no se deben bloquear ni cubrir. No sitúe el monitor sobre o cerca de un radiador u otras fuentes de calor, ni en instalaciones que carezcan de la ventilación adecuada.
- No coloque cargas pesadas sobre el monitor pare evitar posibles lesiones personales o daños en el monitor.
- Resulta conveniente guardar la caja y el embalaje por si en el futuro necesita transportar el monitor.
- Consulte la etiqueta del producto para obtener información sobre la potencia, la fecha de fabricación y las marcas de identificación.

Mantenimiento

- No intente reparar este producto usted mismo, ya que al abrirlo o retirar las cubiertas se expone a voltajes peligrosos u otros riesgos. Si incurriera en alguno de los usos indebidos expuestos o se produjera algún otro accidente, como caídas o funcionamiento inadecuado, póngase en contacto con personal técnico cualificado.
- Póngase en contacto con el lugar donde adquirió el producto o visite el sitio web local de Support.BenQ.com para obtener más asistencia.

Support.BenQ.com

Precaución

- El monitor debe situarse a una distancia de 50 ~ 70 cm (20 ~ 28 pulgadas) de los ojos.
- La visualización de la pantalla durante un periodo de tiempo prolongado provoca fatiga ocular y puede deteriorar la vista. Descanse los ojos durante 5 ~ 10 minutos por cada 1 hora que utilice el producto.
- Reduzca la tensión ocular fijando la vista en objetos que estén lejos.
- Parpadee frecuentemente y ejercite los ojos para evitar que se le sequen.

Tipográficos

Icono / Símbolo	Elemento	Significado
	Advertencia	Información para evitar causar daños a los componentes, datos o lesiones personales debido al mal uso y el funcionamiento o comportamiento incorrectos.
	Sugerencia	Información útil para completar una tarea.
	Nota	Información adicional.

En este documento, los pasos necesarios para llegar a un menú pueden aparecer en forma resumida, por ejemplo: **Menú** > **Sistema** > **Información**.

Índice

Copyright 2
Soporte del producto 3
Índice de PyR 4
Precauciones de seguridad 6
Seguridad respecto a la electricidad 6
Cuidado y limpieza 6
Mantenimiento 7
Precaución 7
Introducción 11
Información sobre el monitor 14
Vista frontal 14
Vista inferior 14
Vista posterior 15
Conexiones 17
Cómo instalar el hardware del monitor 22
Cómo separar el soporte 30
Ajustar la altura del monitor 32
Giro del monitor (Sólo para PD2720U / PD2725U / PD3220U) 33
Ajuste del ángulo de visión 34
Uso del kit de montaje del monitor 35
Aproveche al máximo su monitor BenQ 36
Descargar archivos del controlador del monitor LCD desde Internet 36
Cómo instalar el monitor en un ordenador nuevo 37
Cómo actualizar el monitor en un ordenador existente 38
Cómo instalar sistema Windows 10 39
Cómo instalar sistema Windows 8 (8.1) 40
Cómo instalar sistema Windows 7 41
Cómo ajustar el monitor 42
El panel de control 42
Controlador de 5 direcciones y operaciones básicas del menú 43
Trabajar con las teclas de acceso rápido 45
Hotkey Puck G2 y sus operaciones básicas 47
Ajustar **Modo visualización** 49
Elegir un modo de color adecuado 49
Trabajar con dos fuentes de vídeo (**Interruptor KVM**) 49
Visualizar dos fuentes al mismo tiempo (PIP/PBP) 52
Conexión de varios monitores (conexión en cadena de Thunderbolt™ 3) (PD2720U / PD2725U / PD3220U) 53
Trabajar con la tecnología HDR 54

Trabajar con dos ajuste de color en la misma imagen (**Vista doble**) 55

Desplazamiento por el menú principal 56

Menú **Entrada** 57

Menú **Imagen** 60

Menú **Color** 62

Menú **Sonido** 69

Menú **Interruptor KVM** 70

Menú **Tecla personaliz.** 72

Menú **Sistema** 74

Solución de problemas 80

Preguntas más frecuentes..... 80

¿Necesita más ayuda? 83

Introducción

Al desembalar el producto, compruebe que se incluyen los elementos siguientes. Si alguno de estos elementos falta o está dañado, póngase en contacto inmediatamente con el centro proveedor donde adquirió los productos.

Monitor LCD BenQ	(PD2720U) 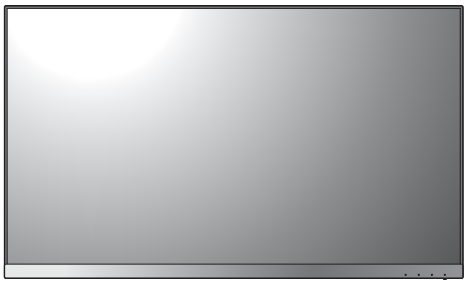 (PD2725U / PD3220U) (PD3420Q) 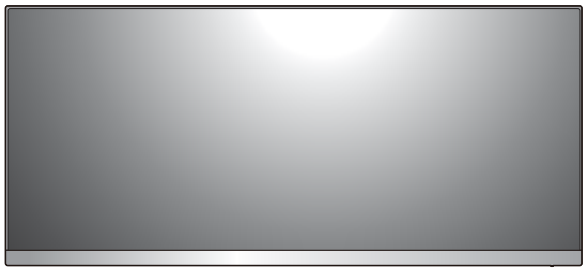
Soporte del monitor	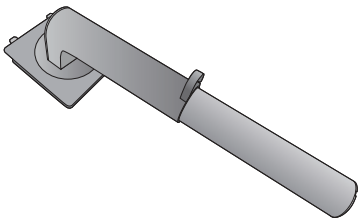
Base del monitor	
Tapa posterior	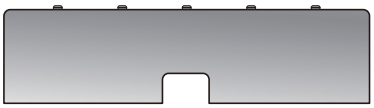

Guía de inicio rápido	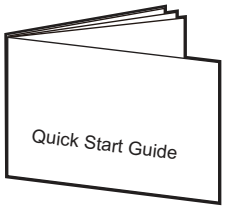
Instrucciones importantes de seguridad	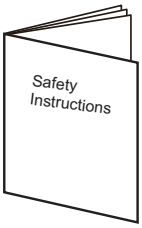
Declaraciones normativas	
Guía de instalación (Sólo para PD3420Q)	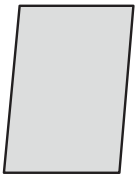
Cable de alimentación (El elemento suministrado puede variar según el modelo o la región.)	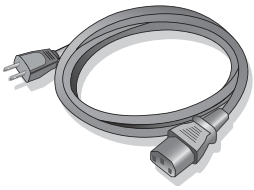
Cable de vídeo: DP a mini DP (Accesorio opcional)	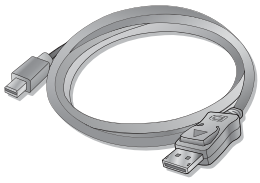
Cable de vídeo: DP a DP (Accesorio opcional)	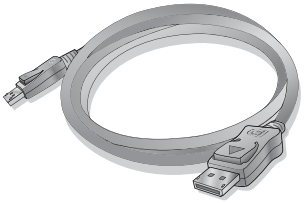
Cable de vídeo: HDMI	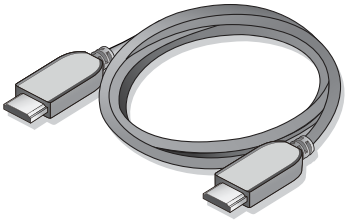

Cable de vídeo: Thunderbolt™ 3 (Accesorio opcional para modelos con entradas Thunderbolt™ 3) Un cable pasivo Thunderbolt™ 3 que admite transferencias de datos de hasta 40 Gb/s.	
Cable de vídeo: USB-C™ (Accesorio opcional, se vende por separado) La longitud del cable USB-C™ debe ser inferior a 1 metro para poder realizar más fácilmente la conexión.	
Cable USB	
Hotkey Puck G2	

- Los accesorios disponibles y las imágenes que se muestran aquí pueden diferir del contenido real y del producto suministrado en su región. Además el contenido del paquete puede estar sujeto a cambio(s) sin previo aviso. Los cables que no se suministran con el producto, puede adquirirlos por separado.
- Resulta conveniente guardar la caja y el embalaje por si en el futuro necesita transportar el monitor. El embalaje de espuma es ideal para proteger el monitor durante el transporte.

Mantenga el producto y los accesorios fuera del alcance de los niños.

Información sobre el monitor

Vista frontal

(PD2720U)

(PD2725U / PD3220U)

(PD3420Q)

1. Indicador LED de encendido

Vista inferior

(PD2720U / PD3220U / PD3420Q)

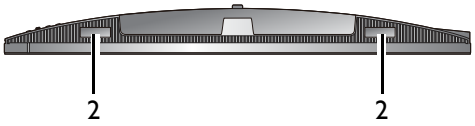

(PD2725U)

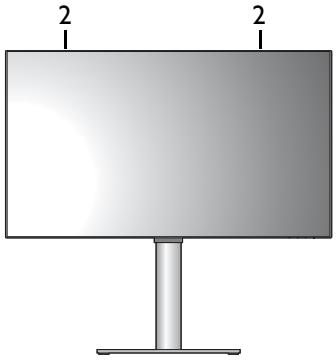

2. Altavoces

Vista posterior

(PD2720U / PD2725U)

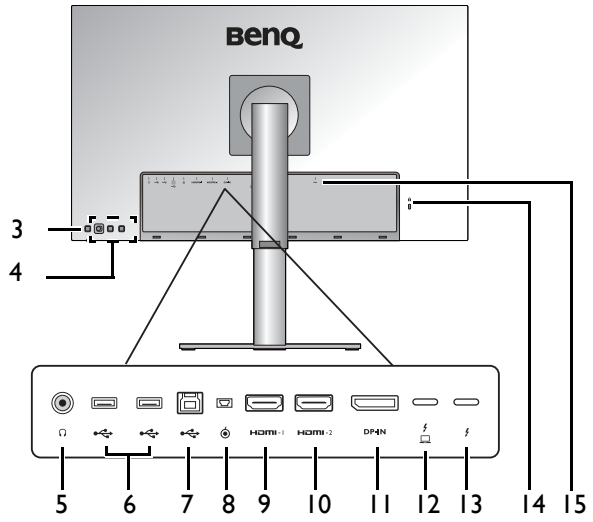

(PD3220U)

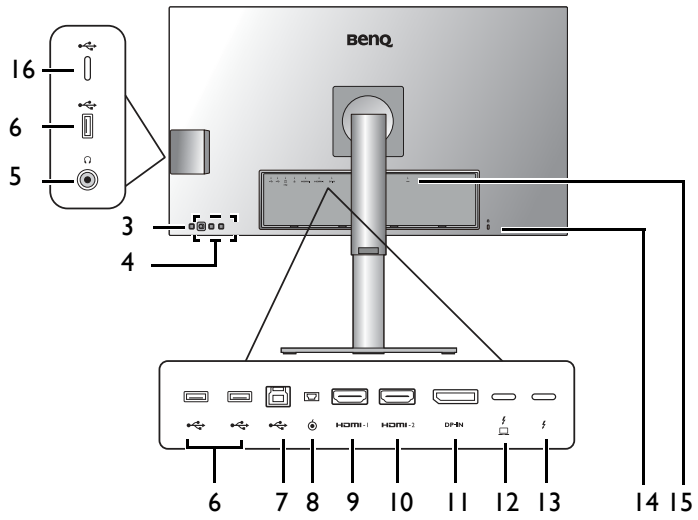

(PD3420Q)

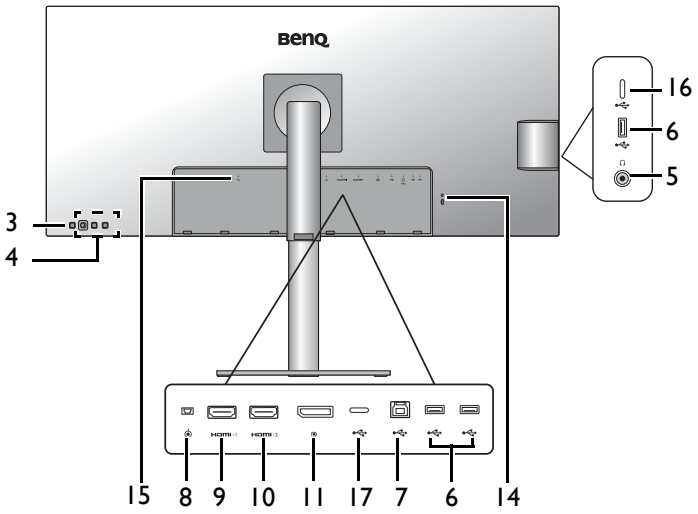

3. Botón de encendido
4. Teclas de control
5. Toma de auriculares
6. Puertos USB 3.1 Gen 1 (descendente; conexión a dispositivos USB)
7. Puertos USB 3.1 Gen 1 (ascendente; conexión al PC)
8. Toma de Hotkey Puck G2
9. Toma HDMI1
10. Toma HDMI2
11. Toma DisplayPort
12. Thunderbolt™ 3 toma 1 (*, para vídeo, transferencia de datos y entrega de alimentación)
13. Thunderbolt™ 3 toma 2 (**, solo para salida de vídeo en conexión en cadena)
14. Ranura para el Candado Kensington
15. Toma de alimentación de CA
16. Puerto USB-C™ (para transferencia de datos solamente)
17. Puerto USB-C™ (para vídeo, transferencia de datos y suministro de alimentación hasta 65 W)

- *: 1) Thunderbolt™ 3 con ancho de banda de hasta 40 Gbs; 2) admite hasta dos monitores 4K mediante conexión en cadena; 3) entrega de potencia de hasta 85 W (PD3220U) o 65 W (PD2720U / PD2725U). Consulte Entrega de potencia de los puertos Thunderbolt™ 3 en su monitor (Sólo para PD2720U / PD2725U / PD3220U) en la página 20 para más información.
- **: 1) Thunderbolt™ 3 con ancho de banda de hasta 40 Gbs; 2) admite hasta dos monitores 4K mediante conexión en cadena; 3) entrega de potencia de hasta 15 W (PD3220U / PD2720U / PD2725U). Consulte Entrega de potencia de los puertos Thunderbolt™ 3 en su monitor (Sólo para PD2720U / PD2725U / PD3220U) en la página 20 para más información.
- Con la entrada de video Thunderbolt™ 3, la velocidad de transmisión de datos USB es hasta USB 3.1 Gen 2. Con la entrada de video DP o HDMI, la velocidad de transmisión de datos USB es hasta USB 3.1 Gen 1.
- El diagrama anterior puede variar según el modelo.
- Puede que la ilustración sea diferente del producto suministrado en su región.

Conexiones

Las ilustraciones de conexión siguientes se facilitan sólo a modo de referencia. Los cables que no se suministran con el producto, puede adquirirlos por separado.

Para información sobre métodos de conexión detallados, consulte la página 26 - 27.

PD2720U /
PD2725U

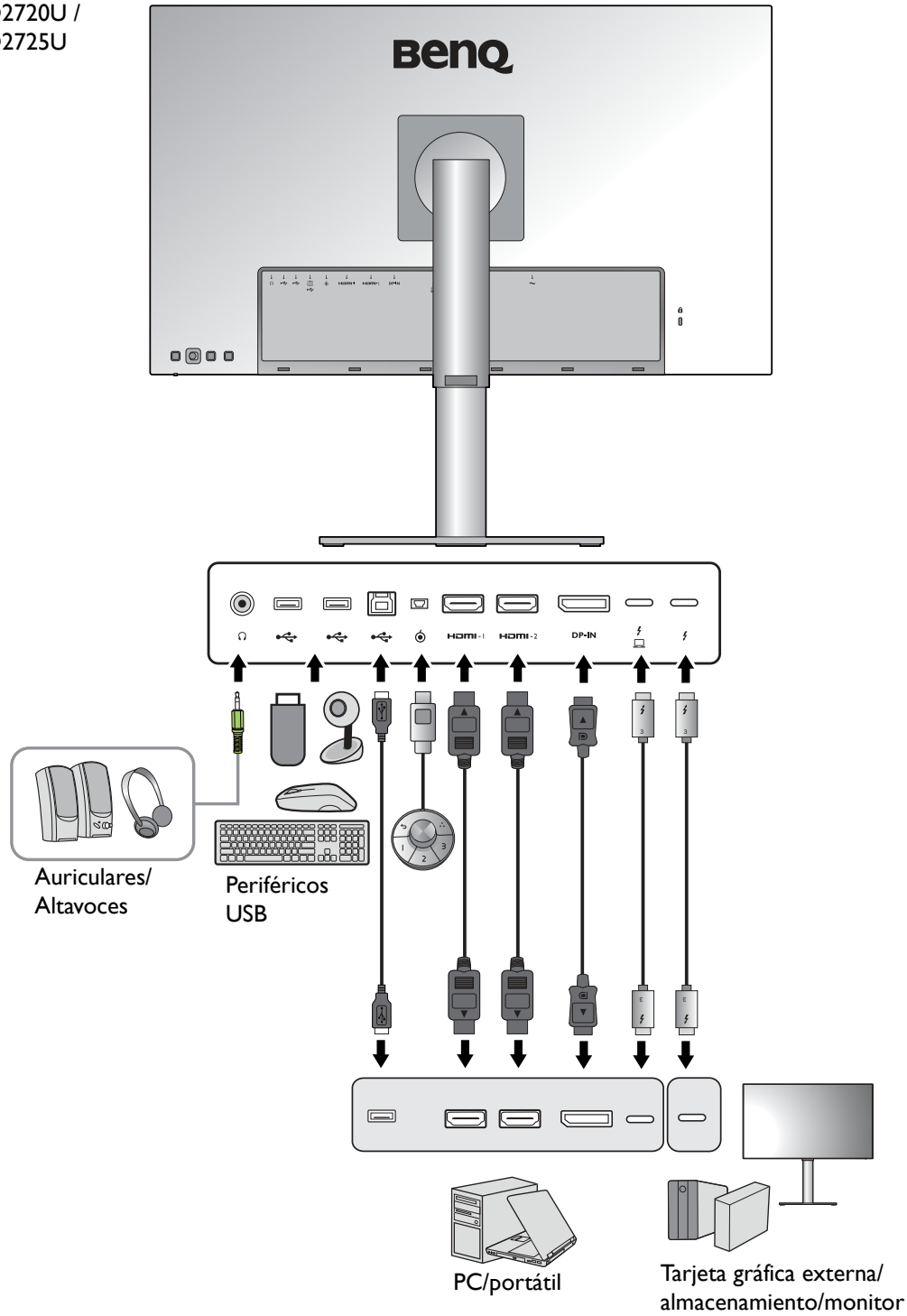

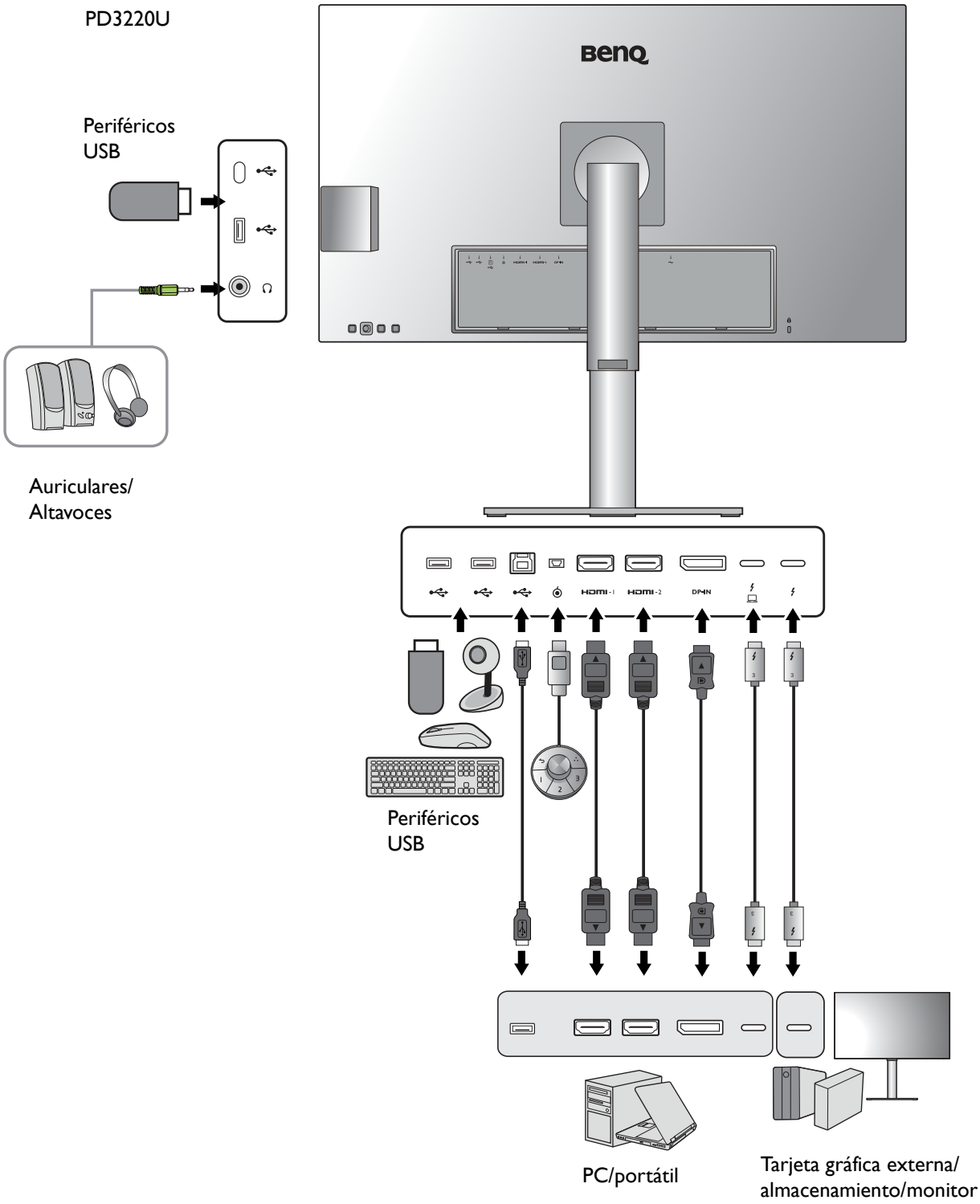
PD3220U
Periféricos USB
Auriculares/ Altavoces
Periféricos USB
PC/portátil
Tarjeta gráfica externa/ almacenamiento/monitor

PD3420Q

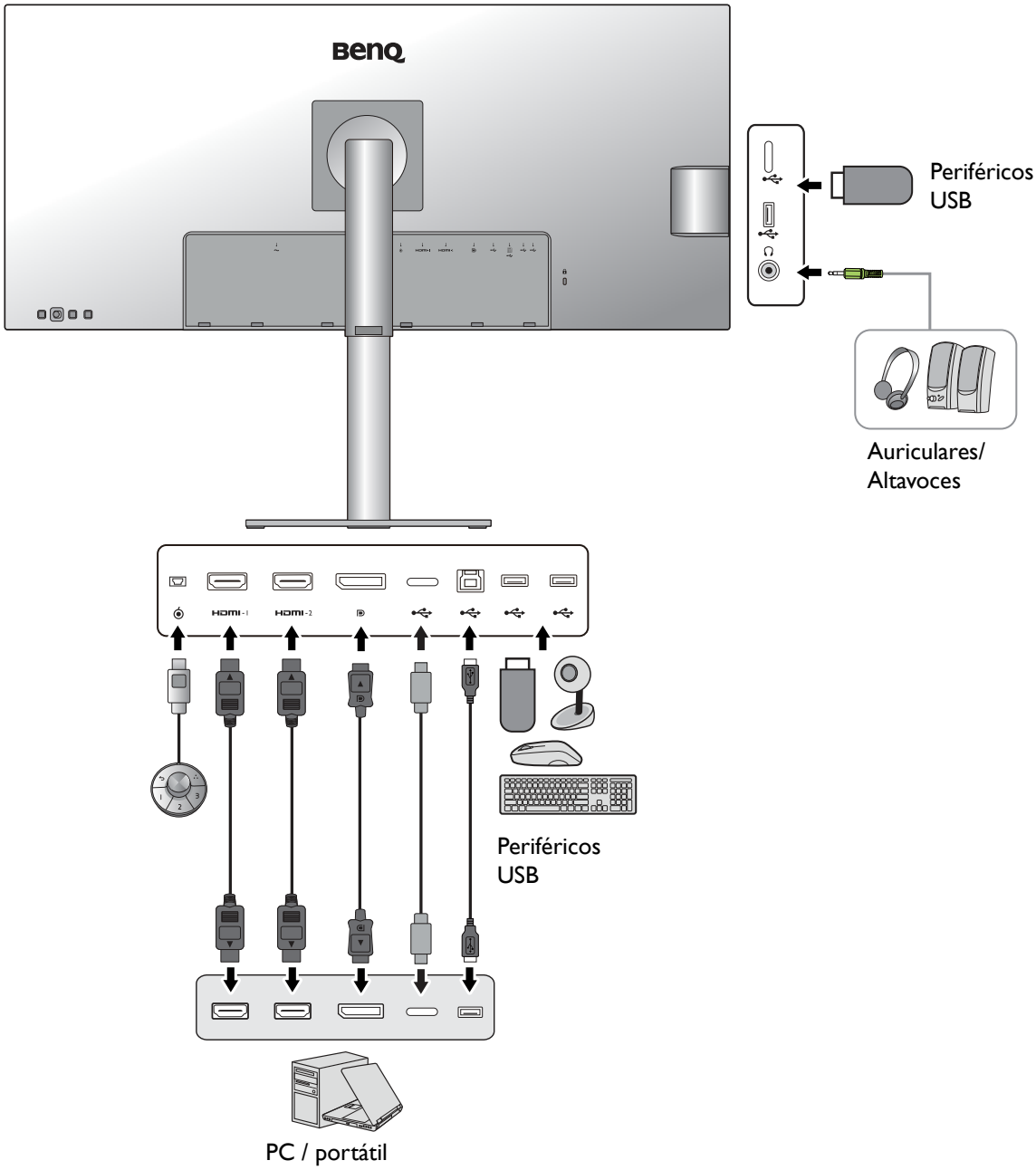
BenQ
Periféricos USB
Auriculares/ Altavoces
HDMI-1
HDMI-2
Periféricos USB
PC / portátil

Conectividad del puerto Thunderbolt™ 3 en su monitor (Sólo para PD2720U / PD2725U / PD3220U)

Los puertos Thunderbolt™ 3 de su producto son compatibles con los conectores Thunderbolt™ 3 y USB-C™. Sin embargo la conectividad puede variar en función del cable que utilice y la capacidad del ordenador conectado.

Puerto de conexión del ordenador	Cable de conexión	Puerto de conexión del monitor	Conectividad
Puerto Thunderbolt™ 3	• Cable pasivo Thunderbolt™ 3 (como se suministra) • Cable USB-C™ (se compra por separado)	Puerto Thunderbolt™ 3	Aceptar
Puerto USB-C™	Cable pasivo Thunderbolt™ 3 (como se suministra)	Puerto Thunderbolt™ 3	Aceptar
Puerto USB-C™	Cable activo Thunderbolt™ 3 (se compra por separado)	Puerto Thunderbolt™ 3	Aceptar (*)
Puerto USB-C™	Cable USB-C™ (se compra por separado)	Puerto Thunderbolt™ 3	Aceptar

- La longitud del cable USB-C™ debe ser inferior a 1 metro para poder realizar más fácilmente la conexión.
- *: Solamente se encuentra disponible la conectividad se trabaja con un Intel IC compatible comercializado en 2019. Asegúrese de tener un IC compatible antes de adquirir el cable.

Entrega de potencia de los puertos Thunderbolt™ 3 en su monitor (Sólo para PD2720U / PD2725U / PD3220U)

Con la función de entrega de potencia, su monitor ayuda a suministrar alimentación a los dispositivos Thunderbolt™ 3 conectados. La potencia disponible varía en función del puerto. Compruebe que los dispositivos estén conectados a los puertos adecuados para que se activen correctamente con suficiente alimentación.

PD3220U		PD2720U / PD2725U	
Thunderbolt™ 1	Thunderbolt™ 2	Thunderbolt™ 1	Thunderbolt™ 2
5V / 3A	5V / 3A	5V / 3A	5V / 3A
9V / 3A	N/A	9V / 3A	N/A
15V / 3A	N/A	15V / 3A	N/A
20V / 4,25A	N/A	20V / 3,25A	N/A

Suministro de alimentación de los puertos USB-C™ en su monitor (Sólo para PD3420Q)

Con la función de suministro de alimentación, su monitor ayuda a suministrar alimentación a los dispositivos USB-C™ conectados. La potencia disponible varía en función del puerto. Compruebe que los dispositivos estén conectados a los puertos adecuados para que se activen correctamente con suficiente alimentación.

PD3420Q	
USB-C™ 65 W (en la parte trasera del monitor)	USB-C™ (en el lado izquierdo del monitor)
5V / 3A	5V / 1,5A
9V / 3A	N/A
12V / 3A	N/A
15V / 3A	N/A
20V / 3,25A	N/A

- El dispositivo conectado debe estar equipado con un conector USB-C™ que admita la función de carga a través del suministro de alimentación USB.
- El dispositivo conectado se puede cargar a través del puerto USB-C™ incluso cuando el monitor esté en el modo de ahorro de energía.(*)
- El suministro de alimentación USB es hasta 65W. Si el dispositivo conectado requiere más de 65W para funcionar o para arrancar (cuando la batería esté agotada), utilice el adaptador eléctrico original que venía con el dispositivo.
- La información se basa en los criterios de comprobación estándar y se ofrece a modo de referencia. No se garantiza la compatibilidad, ya que depende del entorno de usuario. Si se utiliza un cable USB-C™ adquirido por separado, asegúrese de que el cable cuenta con la certificación USB-IF y es completo, con funciones de suministro de alimentación y transferencia de vídeo / audio / datos.

*: La carga a través de USB-C™ en el modo de ahorro de energía del monitor está disponible cuando la función **Activación USB-C** esté habilitada. Vaya a **Sistema** > **Activación USB-C** y seleccione **ACTIVAR**.

Cómo instalar el hardware del monitor

- Si el ordenador está encendido, debe apagarse antes de continuar.
  No conecte ni encienda el monitor hasta que sea instruido para hacerlo.
- Las ilustraciones siguientes se facilitan sólo a modo de referencia. Las clavijas de entrada y salida disponibles y su ubicación pueden variar según el modelo adquirido.

Evite presionar con los dedos en la superficie de la pantalla.

1. Sujete la base del monitor. (PD3420Q)

Actúe con precaución para no dañar el monitor. Si coloca la pantalla sobre un objeto como una grapadora o un ratón, se rajará el vidrio o se dañará el sustrato LCD anulando así su garantía. Si desliza o arrastra el monitor por la mesa se rayará o dañara el marco del monitor y los botones de control.

Con el monitor aún en la caja, retire el acolchado que protege la parte trasera del monitor.

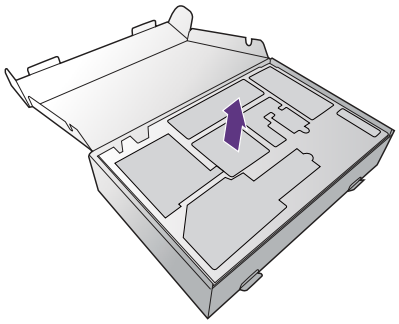

Retire el envoltorio de espuma del soporte y la base del monitor. Acople el soporte de la base del monitor según se muestra.

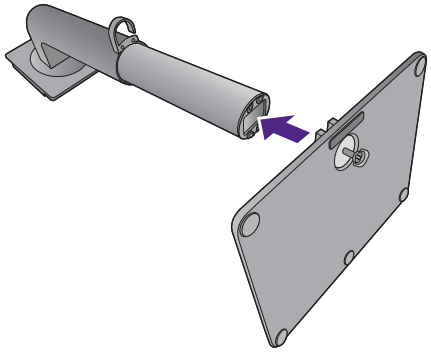

Levante la tapa de los tornillos y apriete los tornillos según se ilustra. A continuación, vuelva a colocar la tapa.

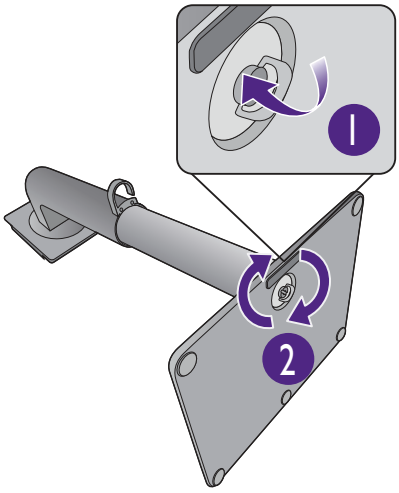

Despliegue el lado frontal de la caja como se indica para dejar algo de espacio para conexión de la base y el soporte.

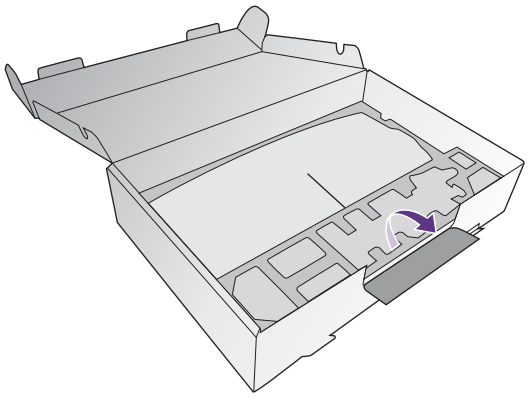

Abra el envoltorio de espuma que protege el monitor.

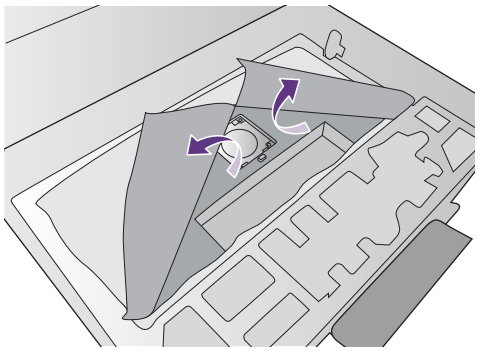

Levante el extremo del soporte del monitor hacia arriba y oriente y alinee el brazo del soporte con el monitor, a continuación júntelos hasta que hagan clic y se coloquen en su posición.

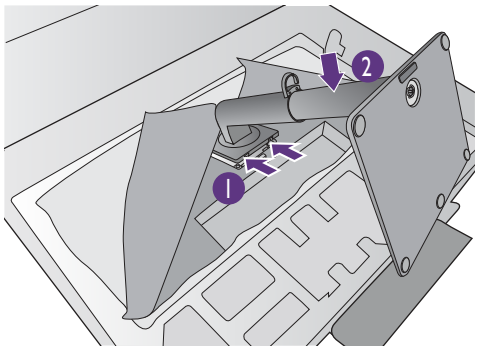

Saque el monitor de la caja, sujetándolo por el brazo del soporte. Levante el monitor con cuidado, gírelo y colóquelo verticalmente sobre su soporte en una superficie plana y homogénea.

Como el producto es pesado, tal vez necesite la ayuda de otra persona para equilibrarlo y garantizar la seguridad.

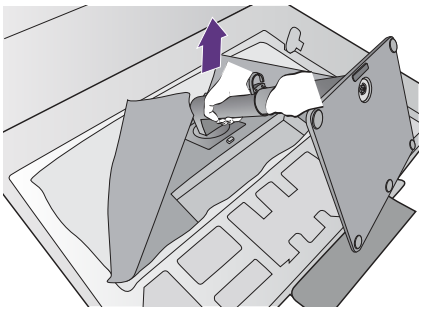

Retire el envoltorio de espuma del monitor. Continúe con la sección Conecte el cable de vídeo del PC. en la página 26 para completar el montaje del hardware.

1. Montar la base del monitor. (PD2720U / PD2725U / PD3220U)

Actúe con precaución para no dañar el monitor. Si coloca la pantalla sobre un objeto como una grapadora o un ratón, se rajará el vidrio o se dañará el sustrato LCD anulando así su garantía. Si desliza o arrastra el monitor por la mesa se rayará o dañara el marco del monitor y los botones de control.

Para proteger el monitor y la pantalla, despeje un área plana de la mesa y coloque un objeto suave como la bolsa de embalaje del monitor.

Con cuidado, posicione la pantalla hacia abajo apoyándola sobre una superficie plana, limpia y acolchada.

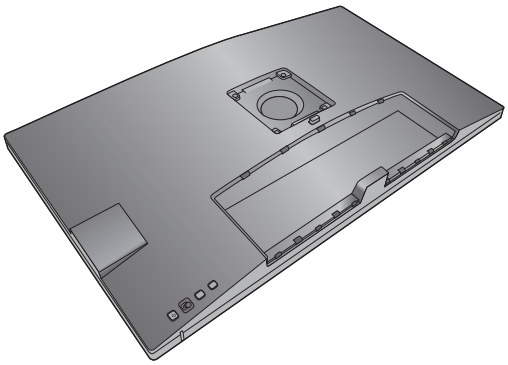

Acople el soporte de la base del monitor según se muestra.

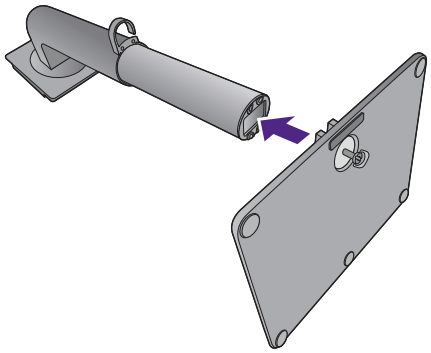

Levante la tapa de los tornillos y apriete los tornillos según se ilustra. A continuación, vuelva a colocar la tapa.

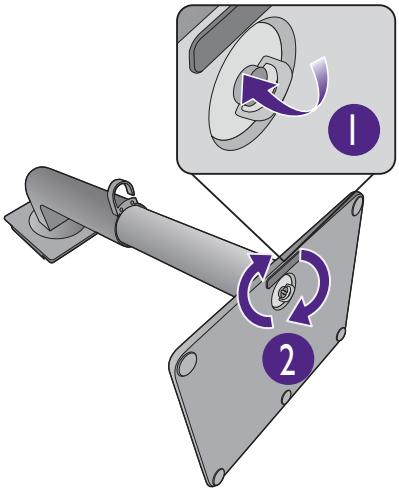

Levante el extremo del soporte del monitor hacia arriba y oriente y alinee el brazo del soporte con el monitor, a continuación júntelos hasta que hagan clic y se coloquen en su posición.

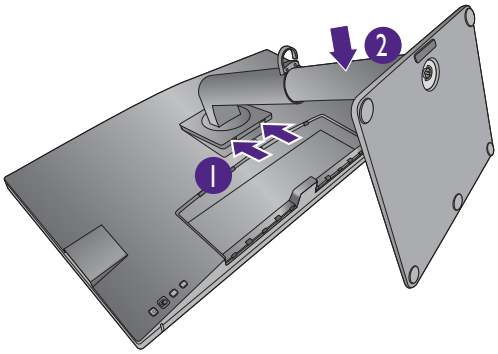

Intente separarlos para comprobar si han encajado correctamente.

Levante el monitor con cuidado, gírelo y colóquelo verticalmente sobre su soporte en una superficie plana y homogénea.

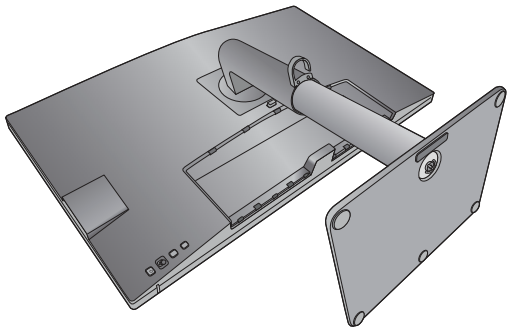

Tal vez necesite ajustar la altura del soporte del monitor. Consulte Ajustar la altura del monitor en la página 32 para más información.

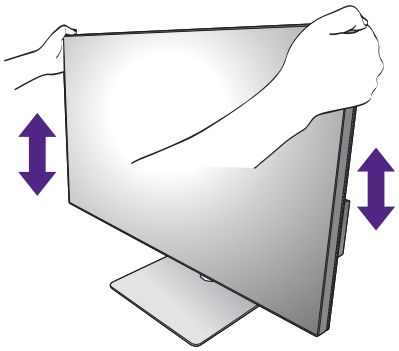

Ubique el monitor e incline la pantalla para minimizar los reflejos no deseados de otras fuentes de luz.

Su monitor va de punta a punta y debería manipularse con cuidado. Evite presionar con los dedos en la superficie de la pantalla. Ajuste el ángulo de la pantalla colocando las manos en la parte superior e inferior del monitor, como se indica. Se prohíbe ejercer una fuerza excesiva en la pantalla.

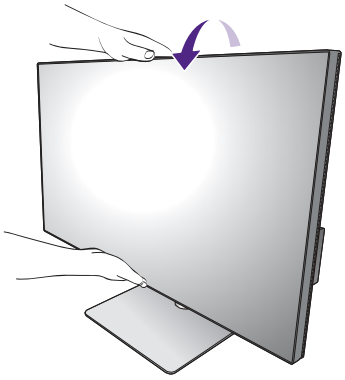

2. Conecte el cable de vídeo del PC.

Los cables de vídeo que se incluyen en su paquete y las ilustraciones de las tomas que aparecen en este documento pueden variar según el producto suministrado para su región.

1. Conecte el cable de vídeo.
   - Conecte el conector del cable HDMI al puerto HDMI del monitor.
   - Conecte la clavija del cable DP a la toma de vídeo del monitor.
   - (PD2720U / PD2725U / PD3220U) Conecte la clavija del cable Thunderbolt™ 3 a la toma de vídeo del monitor. Conéctese al puerto ⚡ si es necesario suministrar energía a la fuente de video.
   - (PD3420Q) Conecte la clavija del cable USB-C™ incluido al puerto USB-C™ del monitor.

PD2720U / PD2725U / PD3220U

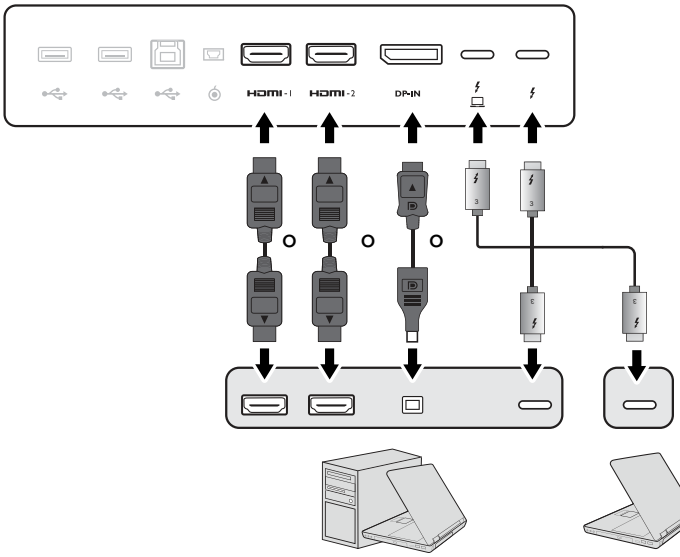

PD3420Q

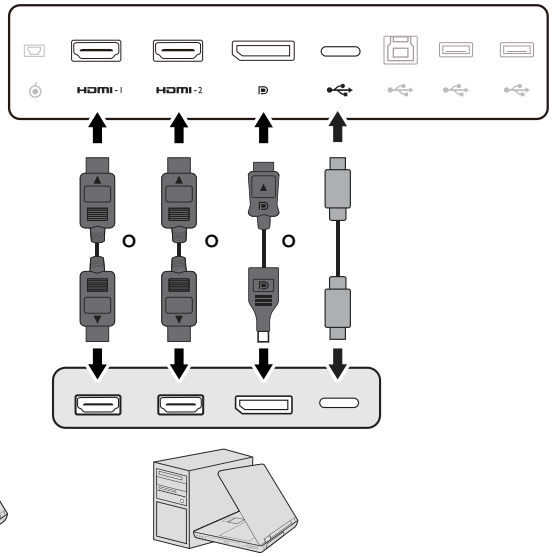

2. Conecte el otro extremo del cable de vídeo a un puerto apropiado de una fuente de salida digital (p. ej.: un ordenador).
3. Apriete todos los tornillos manuales para evitar que las clavijas se desconecten durante el uso.

(Entrada DP solamente) Después de encender el monitor y el ordenador, si no aparece ninguna imagen, desconecte el cable DP. Conecte primero el monitor a cualquier fuente de vídeo que no sea DP. Vaya a **Sistema** > **Avanzado** > **DisplayPort** en el menú OSD del monitor y cambie la configuración de **1.4** a **1.1** o **1.2**. Una vez realizado el ajuste, desconecte el cable de vídeo actual y vuelva a conectar el cable DP. Para ir al menú OSD, consulte Controlador de 5 direcciones y operaciones básicas del menú en la página 43.

3. Conecte el auricular.

Puede conectar los auriculares a la toma de auriculares.

(PD2720U / PD2725U)

(PD3220U / PD3420Q)

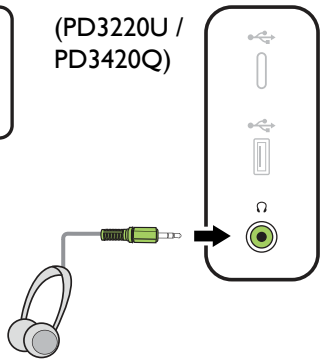

4. Conecte los dispositivos USB.

1. Conecte el cable USB entre el PC y el monitor (a través del puerto USB ascendente). Este puerto USB ascendente transmite datos entre el PC y los dispositivos USB conectados al monitor. Tenga en cuenta que no es necesario realizar este paso si la fuente de vídeo proviene de las entradas Thunderbolt™ 3 o USB-C™.
2. Conecte los dispositivos USB a través de los otros puertos USB (descendentes) del monitor. Estos puertos USB descendentes transmiten los datos entre los dispositivos USB conectados y el puerto ascendente.

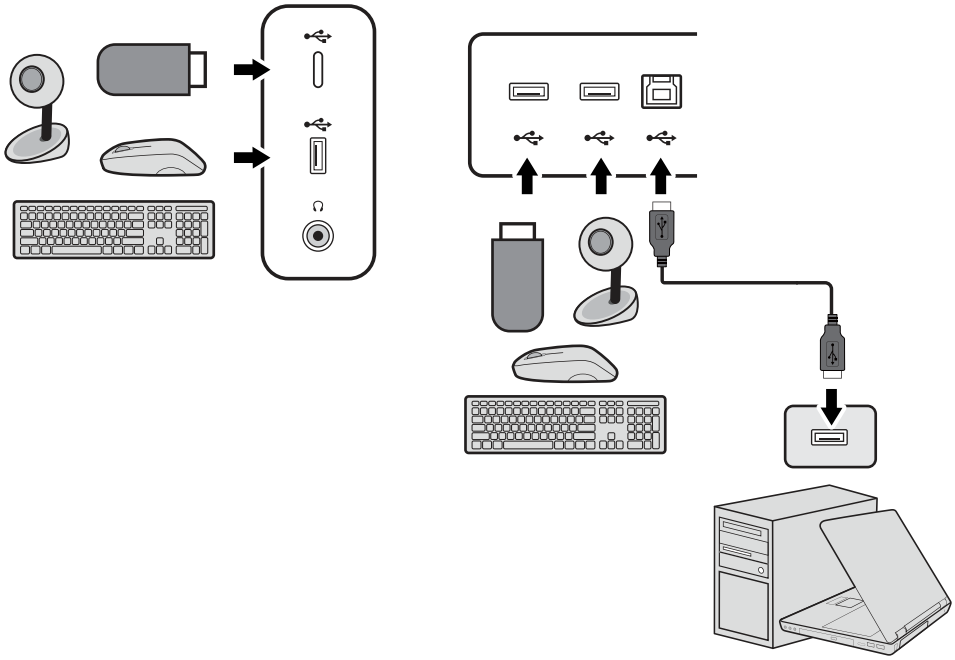

El puerto USB-C™ del lado izquierdo o derecho funciona como puerto descendente y conecta con los dispositivos USB.

5. Conecte el Hotkey Puck G2 al monitor.

Conecte el Hotkey Puck G2 al mini puerto USB (exclusivo de la conexión para Hotkey Puck G2) en la parte trasera del monitor. Para más información sobre el Hotkey Puck G2, consulte Hotkey Puck G2 y sus operaciones básicas en la página 47.

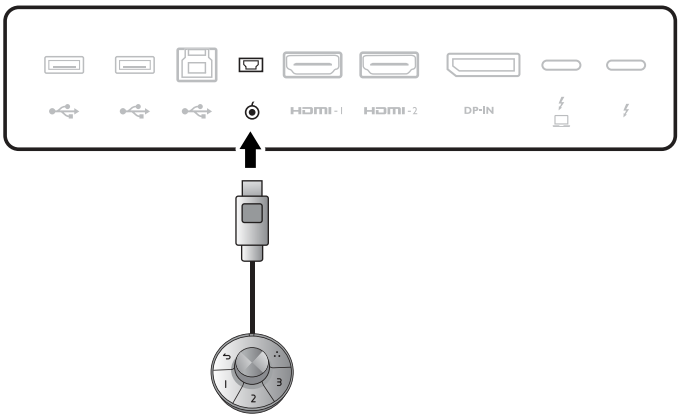

6. Conecte el cable de alimentación al monitor.

Conecte un extremo del cable de alimentación en el enchufe en la parte trasera del monitor. No conecte todavía el otro extremo a una toma de corriente.

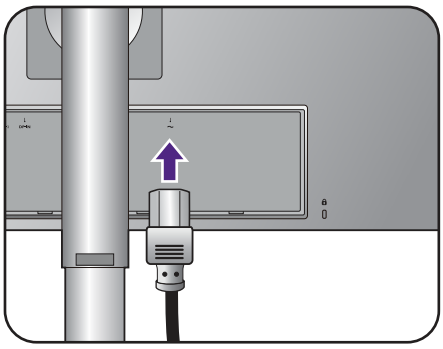

7. Instalar la tapa posterior.

Alinee la tapa posterior con los agujeros del reverso del monitor, y presione los lados y la parte superior de dicha tapa contra los agujeros para bloquearla en su sitio como indica la ilustración.

Empuje la parte inferior de la tapa posterior hacia el monitor para fijarla.

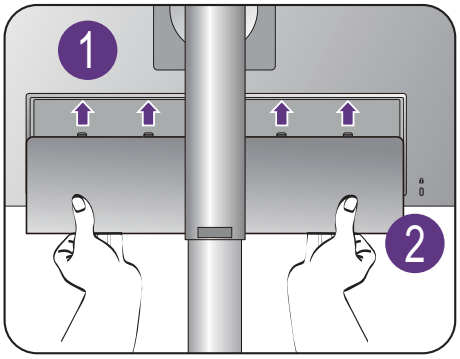

8. Organice los cables.

Pase los cables a través de la abrazadera de cables.

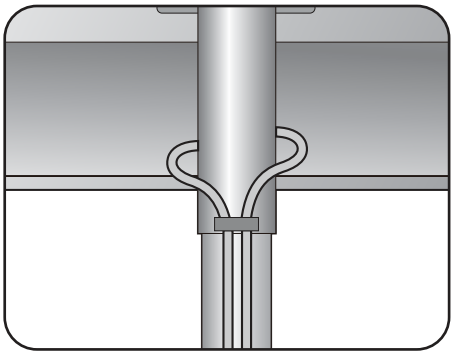

9. Conecte la corriente y encienda el monitor.

Conecte el otro extremo del cable de alimentación a una toma de corriente y encienda el monitor.

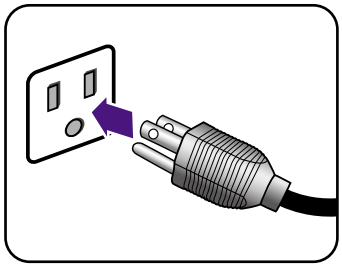

Puede que la ilustración sea diferente del producto suministrado para su región.

Encienda el monitor pulsando el botón de encendido.

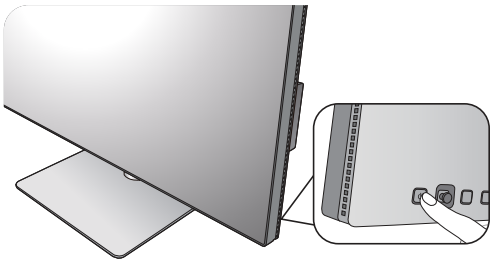

Encienda también el ordenador, y pulse el controlador de 5 direcciones para seleccionar una fuente de entrada.

Siga las instrucciones en Aproveche al máximo su monitor BenQ en la página 36 para instalar el software del monitor.

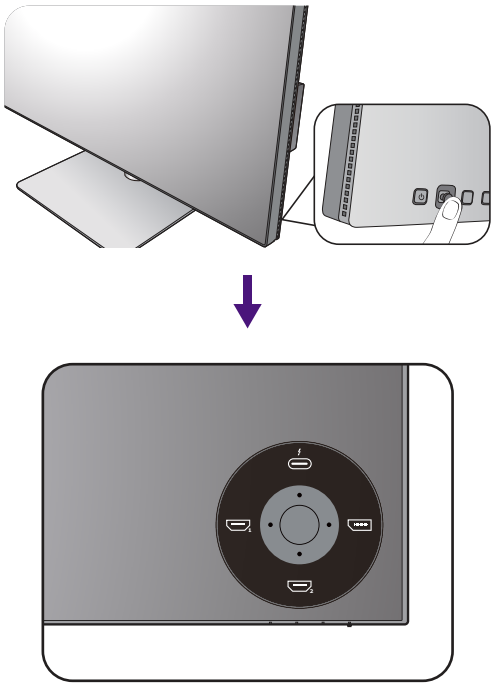

Los iconos de entrada disponibles varían según el modelo.

Para ampliar el período de vida del producto, recomendamos utilizar la función de administración de energía del ordenador.

Cómo separar el soporte

1. Preparar el monitor y el área.

Apague el monitor y la corriente antes de desenchufar el cable de alimentación. Apague el ordenador antes de desenchufar el cable del monitor.

2. Retire la tapa posterior.

Retire la tapa posterior de la parte inferior, como se indica. Desenchufe todos los cables con cuidado.

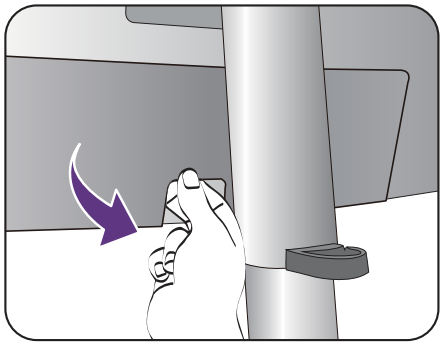

Para proteger el monitor y la pantalla despeje un área plana de su mesa y coloque un objeto suave como una toalla, antes de colocar el monitor con la pantalla hacia abajo sobre una superficie plana, limpia y amortiguada.

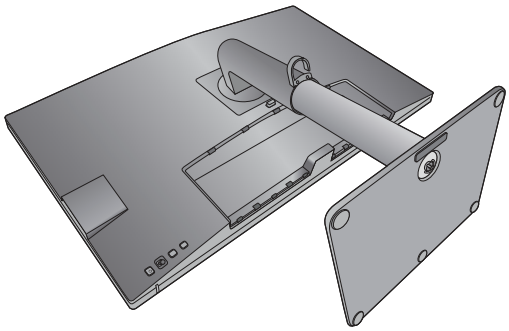

Actúe con precaución para no dañar el monitor. Si coloca la pantalla sobre un objeto como una grapadora o un ratón, se rajará el vidrio o se dañará el sustrato LCD anulando así su garantía. Si desliza o arrastra el monitor por la mesa se rayará o dañara el marco del monitor y los botones de control.

3. Extraiga el soporte del monitor.

Mientras mantiene pulsado el botón de extracción rápida, desacople el soporte del monitor.

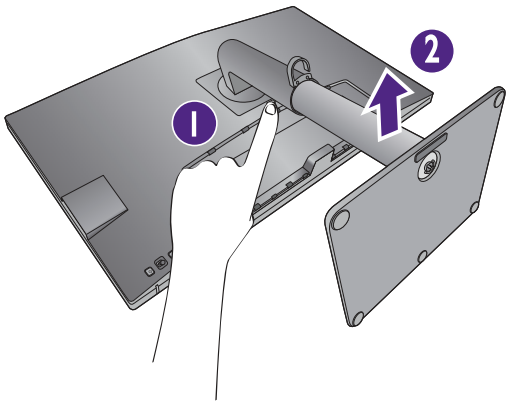

Si se desmonta el soporte del monitor para realizar el montaje en pared del mismo, consulte Uso del kit de montaje del monitor en la página 35 y el manual de instrucciones del soporte de montaje en la pared (comprado por separado) para obtener más información.

4. Extraiga la base del monitor.

Suelte el tornillo de mariposa situado en la parte inferior de la base del monitor.

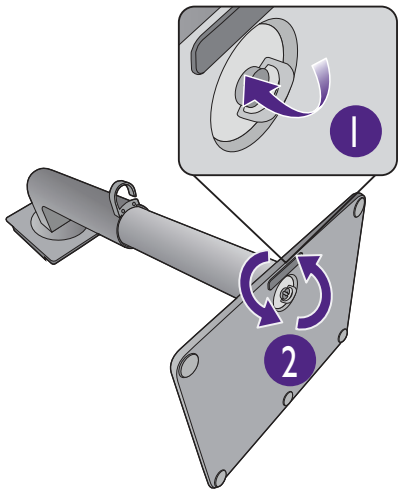

Y luego desacople la base del soporte.

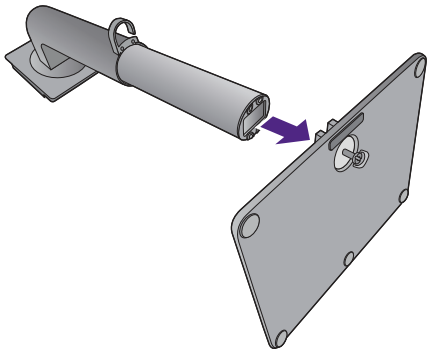

Ajustar la altura del monitor

Para ajustar la altura del monitor, sostenga los lados izquierdo y derecho del monitor para bajar el monitor o súbalo hasta la altura deseada.

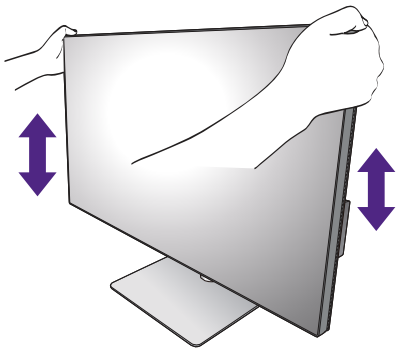

- Evite colocar las manos en la parte superior o inferior del soporte regulable o en la parte inferior del monitor, ya que el soporte ascendente o descendente puede provocar lesiones personales. Mantenga el monitor fuera del alcance de los niños, mientras realiza esta operación.
- Si el monitor se ha girado en el modo autorretrato y se desea un ajuste de altura, deberá notar que la pantalla ancha evitará que el monitor se baje a su altura mínima.

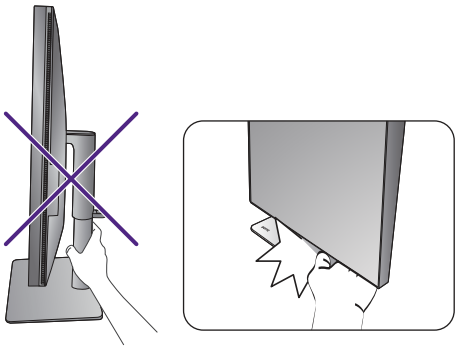

Giro del monitor (Sólo para PD2720U / PD2725U / PD3220U)

1. Gire la pantalla.

Antes de girar el monitor a la posición vertical, la pantalla debe haberse girado 90 grados.

Haga clic con el botón derecho del ratón en el escritorio, y seleccione **Resolución de pantalla** en el menú emergente. Seleccione **Vertical** en **Orientación**, y aplique el ajuste.

En función del sistema operativo de su PC, deberán seguirse distintos procedimientos para ajustar la orientación de la pantalla. Para más información, consulte la documentación de ayuda del sistema operativo.

2. Desplace el monitor lo máximo posible e inclínelo.

Incline la pantalla poco a poco hacia arriba y extiéndala hasta alcanzar la posición máxima. Después, incline el monitor.

El monitor debería posicionarse en vertical para permitir que el monitor gire desde el modo de paisaje al de retrato.

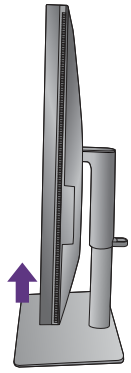

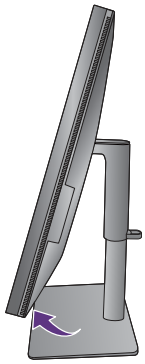

3. Gire el monitor 90 grados, de izquierda a derecha, según se indica.

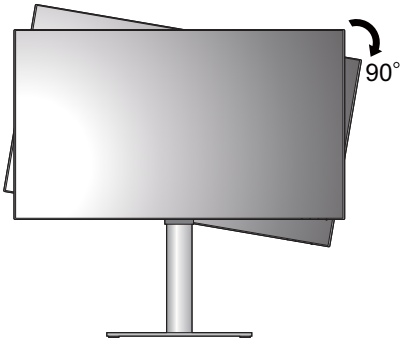

Para evitar que el borde de la pantalla LCD golpee la superficie de la base del monitor mientras ésta se gira, posicione el monitor lo más alto posible antes de iniciar el giro de la pantalla. Asegúrese también de que no hay ningún obstáculo alrededor del monitor y de que hay espacio suficiente para los cables.

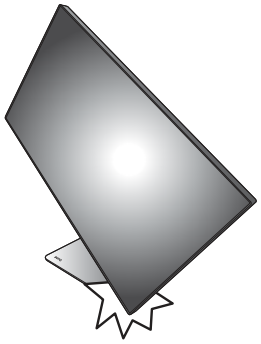

4. Ajuste el monitor al ángulo de visión deseado.

Ajuste del ángulo de visión

Puede posicionar la pantalla según el ángulo deseado con la inclinación del monitor, la conexión giratoria y las funciones de ajuste de altura. Consulte las especificaciones del producto en el sitio web para obtener más información.

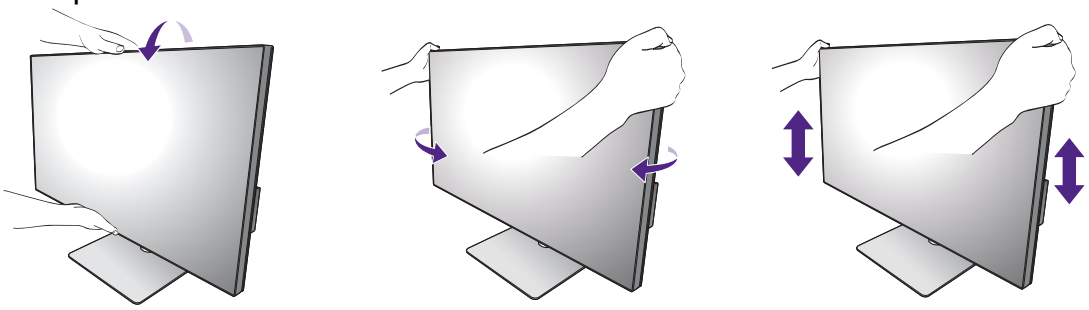

Uso del kit de montaje del monitor

La parte trasera del monitor LCD dispone de un soporte de anclaje VESA estándar de 100 mm para montaje en la pared. Lea detenidamente las indicaciones de precaución antes de instalar el kit de montaje.

Precaución

- Instale el monitor y el kit de montaje en una pared de superficie plana.
- Asegúrese de que el material de la pared y el soporte de montaje en la pared estándar (vendido por separado) son lo bastante estables para aguantar el peso del monitor. Consulte las especificaciones del producto en el sitio web para obtener información sobre los pesos.
- Apague el monitor y la corriente antes de desconectar los cables del monitor LCD.

1. Extraiga el soporte del monitor.

Coloque el monitor con la pantalla hacia abajo encima de una superficie limpia y acolchada. Separe el soporte del monitor del modo indicado en Cómo separar el soporte en la página 30.

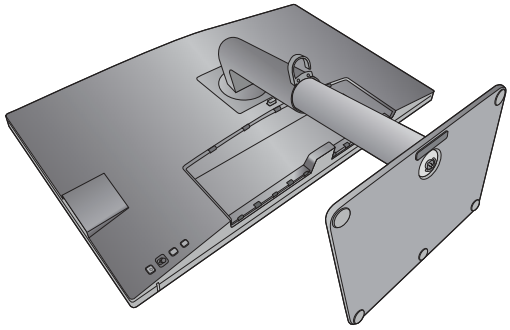

Use un destornillador de estrella para quitar los tornillos que sujetan la tapa posterior al monitor. Se recomienda utilizar un destornillador de cabeza magnética para evitar que se pierdan los tornillos.

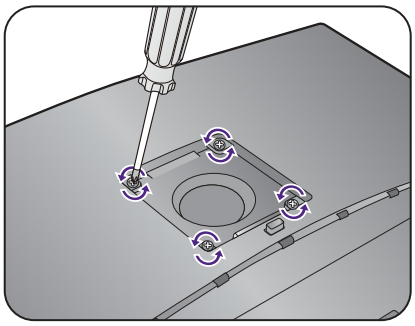

Si en un futuro tiene previsto utilizar el monitor con el pedestal, guarde la base, el pedestal y los tornillos en un lugar seguro.

2. Siga el manual de instrucciones del soporte para anclaje en la pared que haya comprado para llevar a cabo la instalación.

Utilice cuatro tornillos M4 x 10 mm para fijar un soporte de montaje en la pared estándar VESA al monitor. Asegúrese de que todos los tornillos se fijan y aprietan correctamente. Póngase en contacto con un técnico profesional o con el servicio de atención al cliente de BenQ para obtener información sobre la instalación de soporte de montaje en la pared y las precauciones de seguridad.

Aproveche al máximo su monitor BenQ

Para obtener el máximo beneficio de su nuevo monitor LCD BenQ, debe instalar el software del controlador del monitor LCD BenQ que se encuentra en el sitio web local. Consulte Descargar archivos del controlador del monitor LCD desde Internet en la página 36 para obtener más información.

Las circunstancias bajo las cuales conecta e instala su monitor LCD BenQ, determinarán cuál proceso necesita seguir para instalar correctamente el software del controlador del monitor. Estas circunstancias están relacionadas con la versión de Microsoft Windows usada y si va a conectar el monitor e instalar el software en un ordenador nuevo (que todavía no tiene un software de controlador de monitor), o si está actualizando una instalación existente (que ya tiene un software de controlador de monitor) con un monitor nuevo.

Sin embargo, en ambos casos, al encender el ordenador después de conectar el monitor, Windows reconocerá automáticamente el hardware nuevo (o diferente) y abrirá su asistente para **Asistente para Hardware Nuevo Encontrado**.

Siga las instrucciones del asistente. Para obtener más detalles e instrucciones paso a paso para realizar una instalación automática (nueva) o una actualización (existente), consulte:

- Cómo instalar el monitor en un ordenador nuevo en la página 37.
- Cómo actualizar el monitor en un ordenador existente en la página 38.

- Si necesita un Nombre de usuario y Contraseña para conectar con el ordenador bajo Windows, debe iniciar la sesión como administrador o como miembro del grupo de administradores para instalar el software del controlador del monitor. Además si su ordenador está conectado a una red con requisitos de acceso de seguridad, la configuración de esa red puede no permitir que se instale el software en su ordenador.
- Para consultar el nombre del modelo adquirido, consulte la etiqueta de especificación en la parte posterior del monitor.

Descargar archivos del controlador del monitor LCD desde Internet

1. Descargue el controlador adecuado de Support.BenQ.com.
2. En su ordenador, coloque los archivos extraídos del controlador en una carpeta vacía. Recuerde la ubicación del archivo en el que se han extraído los archivos.

Cómo instalar el monitor en un ordenador nuevo

Esta instrucción detalla el procedimiento para seleccionar e instalar el controlador del monitor LCD BenQ en un ordenador por primera vez. Esta instrucción sólo se aplica a un ordenador que nunca fue usado y al cual se va a conectar el monitor LCD BenQ por primera vez.

Si va a conectar el monitor LCD BenQ a un ordenador existente que ya tuvo otro monitor conectado (y que tiene un software de controlador de monitor instalado) estas instrucciones no se aplican. En su lugar, deberá seguir las instrucciones de Cómo actualizar el monitor en un ordenador existente.

1. Siga las instrucciones en la: Cómo instalar el hardware del monitor en la página 22.

   Cuando Windows inicie, detectará automáticamente el nuevo monitor y abrirá el **Asistente para Hardware Nuevo Encontrado**. Siga las instrucciones hasta que aparezca la opción para **Instalar Controladores de Dispositivos de Hardware**.

2. Marque la opción **Buscar un controlador apropiado para mi dispositivo** y haga clic en **Siguiente**.
3. Mire para confirmar que el asistente ha seleccionado el nombre correcto, correspondiente a su monitor y haga clic en **Siguiente**.
4. Haga clic en **Finalizar**.
5. Reinicie el ordenador.

Cómo actualizar el monitor en un ordenador existente

Esta instrucción detalla el procedimiento para actualizar manualmente el software del controlador del monitor existente en un ordenador bajo Microsoft Windows. Se ha comprobado que actualmente es compatible con el sistema operativo (SO) Windows 10, Windows 8 (8.1) y Windows 7.

El controlador del monitor LCD BenQ correspondiente a su modelo puede que funcione perfectamente con otras versiones de Windows. Sin embargo, hasta este momento, BenQ no ha probado este controlador en otras versiones de Windows y no puede garantizar su funcionamiento en dichos sistemas.

La instalación del software del controlador del monitor implica tener que seleccionar un archivo de información adecuado (.inf) de los archivos del controlador descargados para el modelo específico del monitor que ha conectado y dejar que Windows instale los correspondientes archivos del controlador. Sólo necesita conducirlo en la dirección correcta. Windows tiene un Asistente para Actualización de Controlador de Dispositivo que automatiza la tarea y le conduce a través del proceso de selección de archivos e instalación.

Consulte:

- Cómo instalar sistema Windows 10 en la página 39.
- Cómo instalar sistema Windows 8 (8.1) en la página 40.
- Cómo instalar sistema Windows 7 en la página 41.

Cómo instalar sistema Windows 10

1. Abra **Propiedades de Pantalla**.

   Vaya a **Inicio**, **Configuración**, **Dispositivos**, **Dispositivos e impresoras** y haga clic con el botón secundario del mouse en el nombre de su monitor en el menú.

2. Seleccione **Propiedades** en el menú.
3. Haga clic en la ficha **Hardware**.
4. Haga clic en **Monitor PnP genérico** y luego en el botón **Propiedades**.
5. Haga clic en la ficha **Controlador** y en el botón **Actualizar controlador**.
6. En la ventana **Actualizar software de controlador**, seleccione la opción **Buscar software de controlador en el equipo**.
7. Haga clic en **Examinar** y localice los archivos de controlador descargados de Internet tal y como se indica en Descargar archivos del controlador del monitor LCD desde Internet en la página 36.
8. Haga clic en **Cerrar**.

   Quizá se le pida que reinicie el ordenador una vez que se haya completado la actualización del controlador.

Cómo instalar sistema Windows 8 (8.1)

1. Abra **Propiedades de Pantalla**.

   Desplace el cursor a la parte inferior derecha de la pantalla o pulse los botones **Windows** + **C** del teclado para abrir la barra de **Charm (Símbolo)**. Vaya a **Configuración, Panel de control, Dispositivos e impresoras** y haga clic con el botón secundario del mouse en el nombre de su monitor en el menú.

   Alternativamente, haga clic con el botón secundario del mouse en el escritorio y seleccione **Personalizar**, **Pantalla**, **Dispositivos e impresoras**, y haga clic con el botón secundario del mouse en el nombre de su monitor en el menú.

2. Seleccione **Propiedades** en el menú.
3. Haga clic en la ficha **Hardware**.
4. Haga clic en **Monitor PnP genérico** y luego en el botón **Propiedades**.
5. Haga clic en la ficha **Controlador** y en el botón **Actualizar controlador**.
6. En la ventana **Actualizar software de controlador**, seleccione la opción **Buscar software de controlador en el equipo**.
7. Haga clic en **Examinar** y localice los archivos de controlador descargados de Internet tal y como se indica en Descargar archivos del controlador del monitor LCD desde Internet en la página 36.
8. Haga clic en **Cerrar**.

   Quizá se le pida que reinicie el ordenador una vez que se haya completado la actualización del controlador.

Cómo instalar sistema Windows 7

1. Abra **Propiedades de Pantalla**.

   Vaya a **Inicio, Panel de control, Hardware y sonido, Dispositivos e impresoras** y haga clic con el botón secundario del mouse en el nombre de su monitor en el menú.

   Alternativamente, haga clic con el botón secundario del mouse en el escritorio y seleccione **Personalizar**, **Pantalla**, **Dispositivos e impresoras**, y haga clic con el botón secundario del mouse en el nombre de su monitor en el menú.

2. Seleccione **Propiedades** en el menú.
3. Haga clic en la ficha **Hardware**.
4. Haga clic en **Monitor PnP genérico** y luego en el botón **Propiedades**.
5. Haga clic en la ficha **Controlador** y en el botón **Actualizar controlador**.
6. En la ventana **Actualizar software de controlador**, seleccione la opción **Buscar software de controlador en el equipo**.
7. Haga clic en **Examinar** y localice los archivos de controlador descargados de Internet tal y como se indica en Descargar archivos del controlador del monitor LCD desde Internet en la página 36.
8. Haga clic en **Cerrar**.

   Quizá se le pida que reinicie el ordenador una vez que se haya completado la actualización del controlador.

Cómo ajustar el monitor

El panel de control

Puede accederse a todos los menús OSD (presentación en pantalla) mediante las teclas de control. Puede utilizar el menú OSD para ajustar todas las configuraciones del monitor.

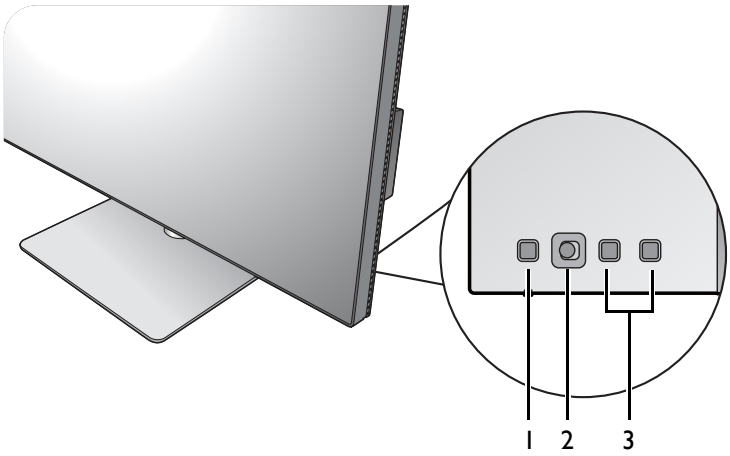

N°	Nombre	Descripción
1.	Tecla de encendido	Permite encender y apagar el monitor.
2.	Controlador de 5 direcciones	Accede a las funciones o elementos de menú como lo indican los iconos en pantalla. Consulte Controlador de 5 direcciones y operaciones básicas del menú en la página 43 para más información.
3.	Teclas personalizada	Accede a las funciones o elementos del menú indicados en la pantalla, justo al lado de cada tecla. Consulte Trabajar con las teclas de acceso rápido en la página 45 para más información.

Controlador de 5 direcciones y operaciones básicas del menú

El controlador de 5 direcciones se encuentra en la parte posterior del monitor. Sitúese frente al monitor, mueva el controlador a las direcciones que indican los íconos en pantalla para la navegación y operaciones del menú.

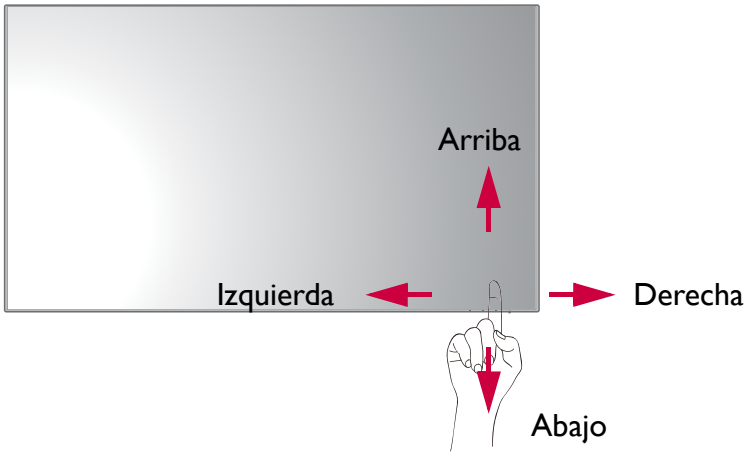

Icono OSD	Funcionamiento del controlador de 5 direcciones	Función
(Cuando no se haya activado ningún menú)		
N/A	Pulse el controlador de 5 direcciones	• (Sin conexión de cable de vídeo) Activa el menú de selección de la fuente de video. • (Con conexión de cable de video) Activa el menú de las teclas de acceso rápido.
(Cuando se ha activado el menú de selección de fuente de video)		
	Mueva el controlador de 5 direcciones a la dirección deseada	Cambia a la fuente de entrada deseada. Los iconos de entrada disponibles varían según el modelo.
(Cuando se haya activado el menú de teclas de acceso directo)		
	Mover a la derecha	Activa el menú principal.
	Mover arriba	Ajusta el brillo.
	Mover abajo	Ajusta el contraste.
	Mover a la izquierda	Cierra el menú de teclas de acceso directo.
(Cuando se haya activado el menú principal)		
	Pulsar	Confirma la selección.
	Mover a la derecha	• Accede al menú secundario. • Confirma la selección.
	Mover arriba	• Va al elemento de menú anterior. • Para subir/aumentar el ajuste.

Icono OSD	Funcionamiento del controlador de 5 direcciones	Función
	Mover abajo	• Va al siguiente elemento de menú. • Para bajar/reducir el ajuste.
	Mover a la izquierda	• Vuelve al menú precedente. • Permite salir del menú OSD.

Puede accederse a todos los menús OSD (presentación en pantalla) mediante las teclas de control. Puede utilizar el menú OSD para ajustar todas las configuraciones del monitor. Las opciones de menú disponibles varían según las fuentes de entrada, las funciones y la configuración.

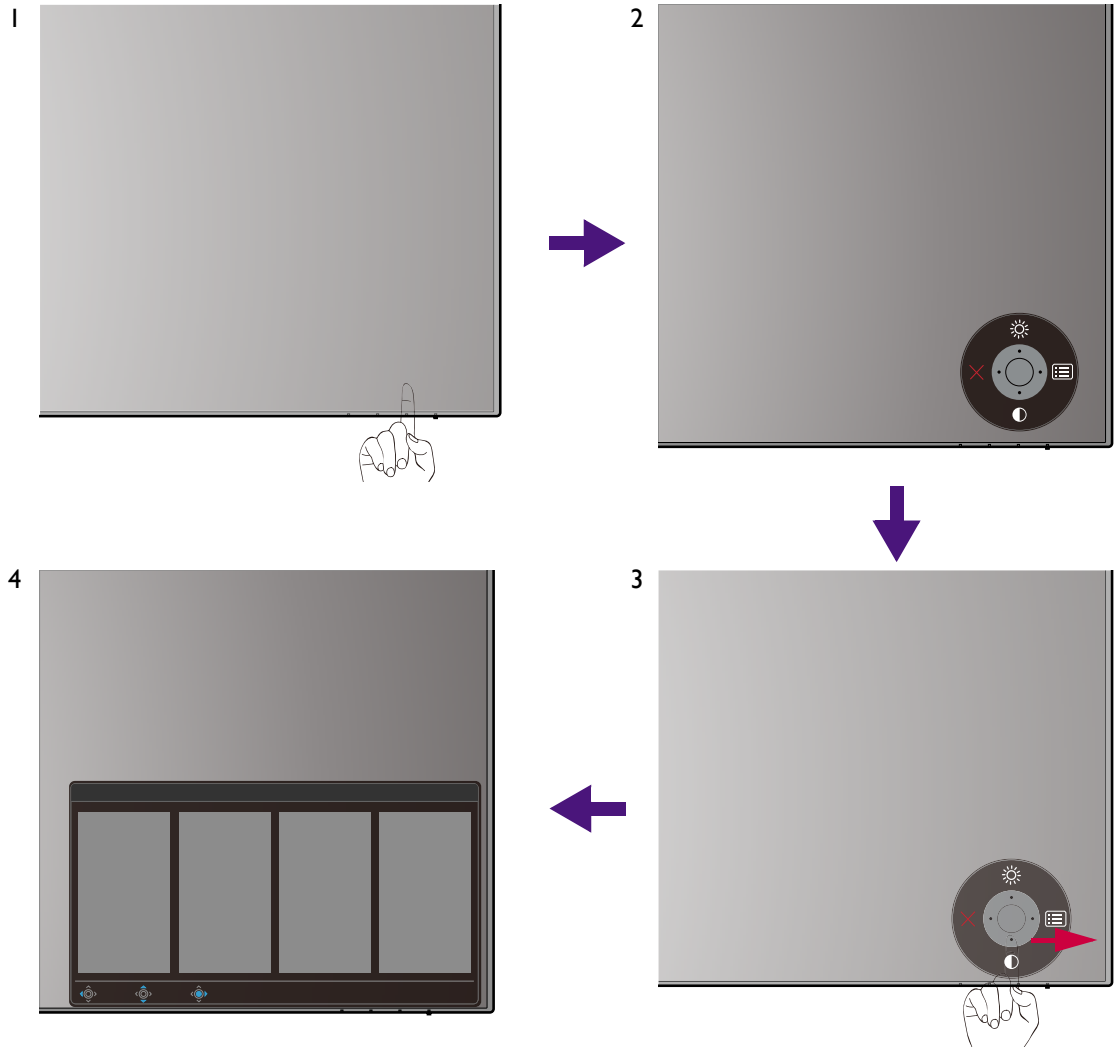

1. Pulse el controlador de 5 direcciones.
2. Se muestra el menú de teclas de acceso rápido. Los iconos superior e inferior están designados para funciones específicas.
3. Seleccione (**Menú**) para acceder al menú principal.
4. En el menú principal, siga los íconos en pantalla en la parte inferior del menú para realizar ajustes o seleccionar. Consulte Desplazamiento por el menú principal en la página 56 para más detalles sobre las opciones de menú.

Trabajar con las teclas de acceso rápido

Las teclas personalizadas (situadas junto al controlador de 5 direcciones) funcionan como teclas de acceso rápido para ofrecer un acceso directo a las funciones predefinidas. Puede cambiar el ajuste predeterminado y designar distintas funciones para estas teclas.

Acceso a las funciones de la tecla de acceso rápido

1. Pulse cualquiera de las teclas personalizadas en la parte posterior del monitor.
2. Pulse varias veces la tecla con la función deseada para recorrer las opciones disponibles en la lista.

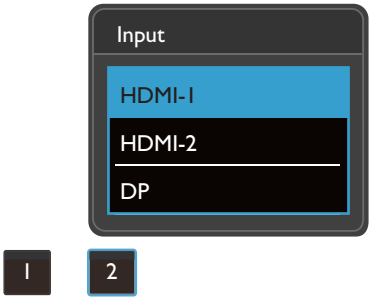

Icono OSD	Función
1	Cambia a una lista de opciones **Modo Color** de forma predeterminada. Para cambiar la configuración por defecto, consulte Personalizar las teclas de acceso directo en la página 45.
2	Cambia a una lista de opciones **Entrada** de forma predeterminada. Para cambiar la configuración por defecto, consulte Personalizar las teclas de acceso directo en la página 45.

Personalizar las teclas de acceso directo

1. Pulse el controlador de 5 direcciones para que aparezca el menú de teclas de aceso rápido.
2. Seleccione (**Menú**) para acceder al menú principal.
3. Vaya a **Tecla personaliz.**
4. Seleccione la tecla personalizada que desea cambiar. Es **Tecla personaliz. 1** o **Tecla personaliz. 2**.
5. En el sub menú seleccione una categoría.

6. En la categoría, marque para seleccionar hasta 3 elementos para un acceso rápido con esta tecla.

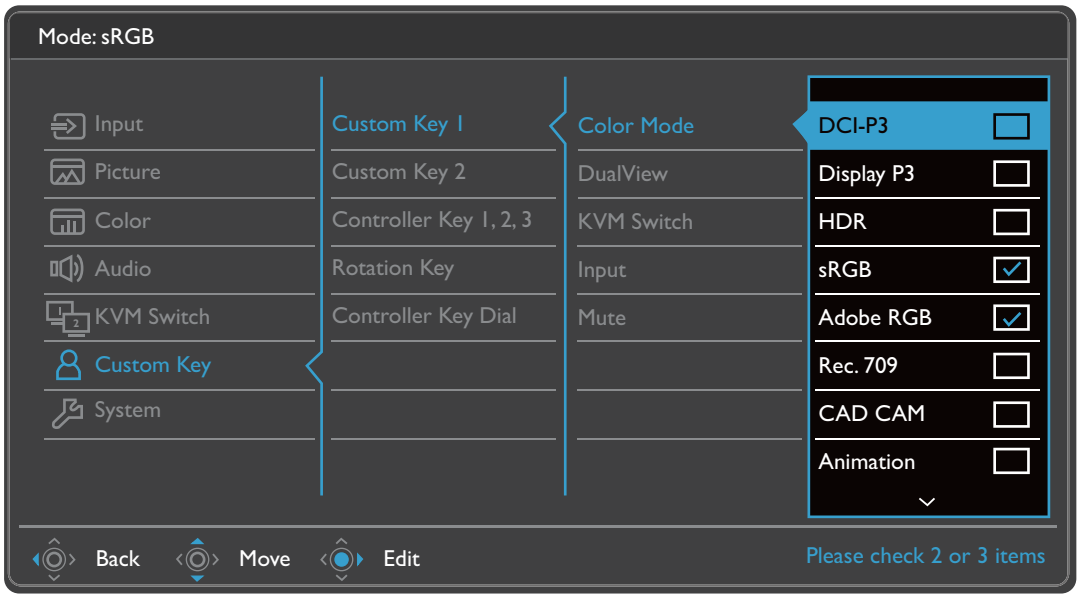

- OSD = presentación en pantalla.
  Las teclas de acceso directo sólo funcionan cuando no se muestra el menú principal. Las teclas de acceso rápido desaparecerán después de algunos segundos sin actividad de teclas.
- Para desbloquear los controles del OSD, pulse durante varios segundos en cualquier tecla durante 10 segundos.

Hotkey Puck G2 y sus operaciones básicas

Además de las teclas de control, el Hotkey Puck G2 también ofrece una manera rápida de controlar y acceder a los menús OSD.

- Necesita conectar el Hotkey Puck G2 al monitor antes de su uso. Siga las instrucciones en Conecte el Hotkey Puck G2 al monitor. en la página 27.
- El Hotkey Puck G2 está diseñado exclusivamente para el monitor LCD BenQ y sólo está disponible para modelos compatibles. No lo conecte a otros dispositivos con mini puertos USB.

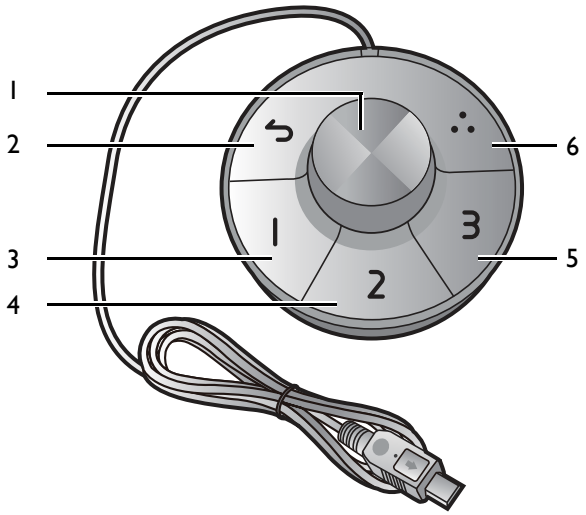

N°	Nombre	Descripción
1	Tecla de marcación	(Si no aparece ningún menú) • Gire a la derecha o a la izquierda para ajustar **Brillo** de forma predeterminada. Para cambiar los ajustes predeterminados, mantenga pulsado durante 3 segundos para abrir el menú de configuración y cambiar los ajustes predeterminados. Opcionalmente, vaya a **Tecla personaliz.** > **Dial de tecla de control** en el monitor. • Pulse para que aparezca el menú principal. (En un menú) • Gire a la derecha para desplazarse hacia abajo por el menú. • Gire a la izquierda para desplazarse hacia arriba por el menú. • Pulse para confirmar la selección. (Si aparece una barra de control) • Gire a la derecha para aumentar el valor. • Gire a la izquierda para disminuir el valor.
2	Tecla de retorno	• Vuelve al menú precedente. • Permite salir del menú OSD.

Nº	Nombre	Descripción
3	Tecla control. 1	• Pulse para cambiar a **M-book** (**Modo Color**) de forma predeterminada. • Mantenga pulsado durante 3 segundos para que aparezca el menú de configuración para cambiar los ajustes predeterminados. Opcionalmente, consulte Personalizar las teclas del controlador en Hotkey Puck G2 en la página 48.
4	Tecla control. 2	• Pulse para cambiar a **sRGB** (**Modo Color**). • Mantenga pulsado durante 3 segundos para que aparezca el menú de configuración para cambiar los ajustes predeterminados. Opcionalmente, consulte Personalizar las teclas del controlador en Hotkey Puck G2 en la página 48.
5	Tecla control. 3	• Pulse para cambiar a **Display P3** (**Modo Color**). • Mantenga pulsado durante 3 segundos para que aparezca el menú de configuración para cambiar los ajustes predeterminados. Opcionalmente, consulte Personalizar las teclas del controlador en Hotkey Puck G2 en la página 48.
6	Tecla giro	• Pulse varias veces para recorrer los ajustes disponibles. • Mantenga pulsado durante 3 segundos para que aparezca el menú de configuración para cambiar los ajustes predeterminados. Opcionalmente, vaya a **Tecla personaliz.** > **Tecla giro** en el monitor.

Personalizar las teclas del controlador en Hotkey Puck G2

Las teclas del Hotkey Puck G2 están designadas para funciones específicas. Puede cambiar los ajustes predeterminados a su gusto.

1. Pulse el controlador de 5 direcciones para que aparezca el menú de teclas de aceso rápido.
2. Seleccione (**Menú**) para acceder al menú principal.
3. Vaya a **Tecla personaliz.**
4. Seleccione **Tecla control 1, 2, 3**.
5. En el sub menú seleccione una categoría.
6. En la categoría, marque para seleccionar hasta 3 elementos para un acceso rápido con las teclas del controlador Hotkey Puck G2. Los números que aparecen mediante los elementos seleccionados son las teclas del controlador a las que están designadas las opciones.

Opcionalmente, mantenga pulsada una tecla en el Hotkey Puck G2 durante 3 segundos para que aparezca el menú de configuración para cambiar los ajustes predeterminados.

Control de la pantalla con **Display Pilot**

El software **Display Pilot** se proporciona como alternativa de control de la pantalla. Descárguelo e instálelo desde Support.BenQ.com (consulte Soporte del producto en la página 3).

Las funciones principales incluyen:

- Control de las principales funciones / configuraciones del monitor.
- (PD2720U / PD2725U / PD3220U) Configuración de la pantalla para que gire con el monitor automáticamente (consultar la página 33).
- Herramientas adicionales para ampliar las funcionalidades del monitor.

Para obtener más información visite Support.BenQ.com para ver el manual de **Display Pilot**.

Para conocer los sistemas operativos compatibles, visite el sitio web de BenQ.

Ajustar **Modo visualización**

Para mostrar imágenes con una relación de aspecto distinta a 16:9 y un tamaño distinto al tamaño de panel del modelo adquirido, podrá ajustar el modo de visualización en el monitor.

1. Pulse el controlador de 5 direcciones para mostrar el menú de teclas de acceso rápido y seleccione (**Menú**) para acceder al menú principal.
2. Vaya a **Imagen** > **Avanzado** > **Modo visualización**.
3. Seleccione un modo de visualización apropiado. La configuración se hará efectiva de inmediato.

Elegir un modo de color adecuado

Su monitor ofrece varios modos de color que son idóneos para diferentes tipos de imágenes. Consulte Modo Color en la página 62 para ver todos los modos de color disponibles.

Vaya a **Color** > **Modo Color** para un modo de color deseado.

Puede que el perfil de color del equipo (perfil ICC) no sea el más adecuado para su monitor. Si desea asegurarse de obtener la representación de color más adecuada y precisa, cambie el perfil ICC del equipo para asegurarse de que funciona mejor con el monitor. Visite Support.BenQ.com para acceder a la **Guía de instalación de perfiles de ICC** bajo el modelo de monitor para obtener instrucciones. Si lo prefiere, puede habilitar la función **Sincronización ICC** desde **Display Pilot** (la página 49). Consulte el manual de **Display Pilot** para más información.

Trabajar con dos fuentes de vídeo (**Interruptor KVM**)

Si tiene dos sistemas informáticos, puede que esté demasiado ocupado cambiando de un teclado o ratón a otro para controlar cada pantalla por separado. Ahora con la función KVM y suficientes puertos de entrada/salida en un monitor, puede trabajar únicamente con un solo teclado y ratón.

Para usar la función de Interruptor KVM, alterne entre **Thunderbolt 3** (PD2720U / PD2725U / PD3220U) / **USB-C** (PD3420Q) o **USB Upstream** en **Interruptor KVM**.

- **Interruptor KVM** > **Thunderbolt 3** (PD2720U / PD2725U / PD3220U) / **USB-C** (PD3420Q): Cambia a la entrada Thunderbolt™ 3 (PD2720U / PD2725U / PD3220U) / USB-C™ (PD3420Q).
- **Interruptor KVM** > **USB Upstream**: Cambia a una de las entradas de video que no sea Thunderbolt™ 3 (PD2720U / PD2725U / PD3220U) / USB-C™ (PD3420Q). Con el ajuste adecuado, la pantalla cambia a la entrada establecida mientras el teclado y el control del ratón también se cambian. Para especificar la entrada, consulte Configuración de la segunda fuente de video del Interruptor KVM antes de usar en la página 50.

Puede designar una de las teclas personalizadas a **Interruptor KVM** para alternar entre las opciones rápidamente. Consulte Personalizar las teclas de acceso directo en la página 45.

Configuración de la segunda fuente de video del Interruptor KVM antes de usar

Una de las fuentes de video está predefinida para transmitirse a través de Thunderbolt™ 3 (PD2720U / PD2725U / PD3220U) / USB-C™ (PD3420Q) y no se puede cambiar. La otra fuente puede venir de otras entradas disponibles y debe establecerse por adelantado de forma adecuada.

1. Conecte la segunda fuente de video a una de las entradas de video que no sea Thunderbolt™ 3 (PD2720U / PD2725U / PD3220U) / USB-C™ (PD3420Q) en el monitor con un cable apropiado.
2. Pulse el controlador de 5 direcciones para mostrar el menú de teclas de acceso rápido y seleccione (**Menú**) para acceder al menú principal.
3. Vaya a **Interruptor KVM** > **Entrada vídeo**.
4. Cambie la configuración según el caso.
   - Para Escenario A: Funciona con dos ordenadores y un monitor en la página 51, seleccione la entrada de video que acaba de conectar. Cuando seleccione **USB Upstream** en **Interruptor KVM**, la pantalla y el control USB cambian de Thunderbolt™ 3 (PD2720U / PD2725U / PD3220U) / USB-C™ (PD3420Q) a la otra entrada de video conectada.
   - Para Caso B: Funciona con dos ordenadores y dos monitores en la página 51 y Caso C: Trabajar en el modo PBP en la página 52, seleccione **Ninguno**. Esto es debido a que aparecen simultáneamente dos entradas de video y no necesitan interruptor. La opción **Ninguno** cambiará únicamente el control USB.

Si se selecciona **Ninguno** de **Interruptor KVM** > **Entrada vídeo** para Escenario A: Funciona con dos ordenadores y un monitor y se selecciona **USB Upstream** para el Interruptor KVM, no aparece nada en la pantalla de la segunda fuente debido a que no hay ninguna. No puede controlar la pantalla actual (Desde Thunderbolt™ 3 o USB-C™, según el modelo adquirido) debido a que se han desconectado el control del ratón y el teclado. En este caso, seleccione una entrada de vídeo de forma manual desde **Entrada** > **Entrada señal**.

Habilitar la función Cambio autom. **Interruptor KVM**

Una vez que la segunda fuente se haya configurado correctamente desde **Interruptor KVM** > **Entrada vídeo**, puede ir a **Interruptor KVM** > **Cambio autom.** (o **Cambio autom. KVM** en PD2725U) y activar la función Cambio autom. Una vez que se activa, si se desconecta el cable USB o Thunderbolt™ 3 (PD2720U / PD2725U / PD3220U) / USB-C™ (PD3420Q), la fuente de entrada USB y el control se cambiarán al otro ordenador de forma automática.

Puede que el Cambio autom. KVM no cambie las señales de vídeo y USB al mismo tiempo si está seleccionada la opción **Ninguno** en **Interruptor KVM** > **Entrada vídeo**. En este caso, seleccione una entrada de vídeo de forma manual desde **Entrada** > **Entrada señal**.

Escenario A: Funciona con dos ordenadores y un monitor

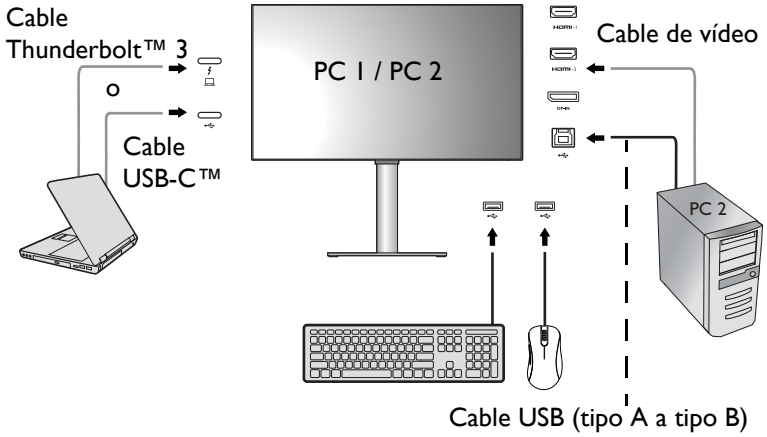

1. La conexión del cable es como se detalla a continuación Conecte el cable de vídeo del PC. en la página 26.
2. Vaya a **Sistema** > **Activación de potencia** > **USB** y seleccione **ACTIVAR**.
3. Configure la segunda fuente de video como se indica en Configuración de la segunda fuente de video del Interruptor KVM antes de usar en la página 50.
4. Vaya a **Interruptor KVM** y cambie entre **Thunderbolt 3** (PD2720U / PD2725U / PD3220U) / **USB-C** (PD3420Q) y **USB Upstream**. Si se establece una de las teclas personalizadas para **Interruptor KVM**, pulse la tecla personalizada para cambiar.

Caso B: Funciona con dos ordenadores y dos monitores

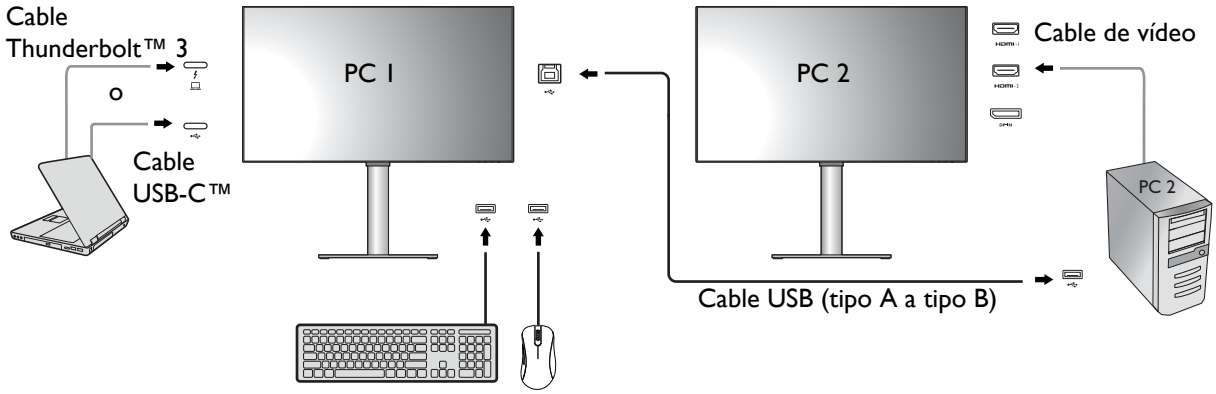

1. La conexión del cable es como se detalla a continuación Conecte el cable de vídeo del PC. en la página 26.
2. Vaya a **Sistema** > **Activación de potencia** > **USB** y seleccione **ACTIVAR**.
3. Vaya a **Interruptor KVM** > **Entrada vídeo** y seleccione **Ninguno**.
4. Vaya a **Interruptor KVM** y cambie entre **Thunderbolt 3** (PD2720U / PD2725U / PD3220U) / **USB-C** (PD3420Q) y **USB Upstream**. Si se establece una de las teclas personalizadas para **Interruptor KVM**, pulse la tecla personalizada para cambiar.

Caso C: Trabajar en el modo PBP

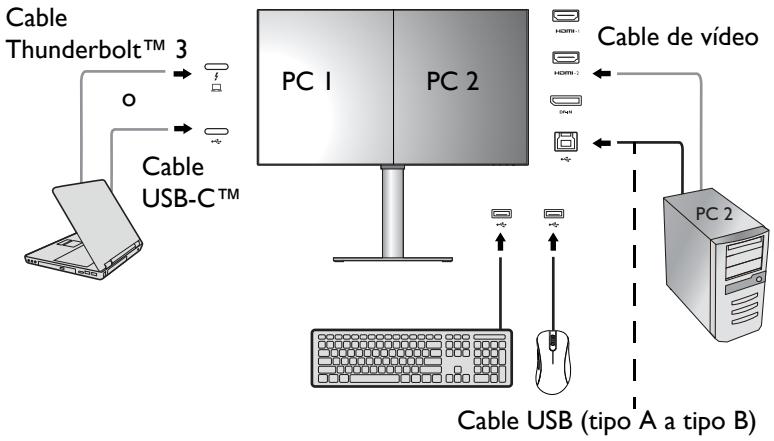

1. La conexión del cable es como se detalla a continuación Conecte el cable de vídeo del PC. en la página 26.
2. Vaya a **Sistema** > **Activación de potencia** > **USB** y seleccione **ACTIVAR**.
3. Habilite la función PBP desde **Entrada** > **PBP**. Seleccione las fuentes correctamente como se indica en Selección de la fuente de vídeo en el modo PBP en la página 52.
4. Vaya a **Interruptor KVM** > **Entrada vídeo** y seleccione **Ninguno**.
5. Vaya a **Interruptor KVM** y cambie entre **Thunderbolt 3** (PD2720U / PD2725U / PD3220U) / **USB-C** (PD3420Q) y **USB Upstream**. Si se establece una de las teclas personalizadas para **Interruptor KVM**, pulse la tecla personalizada para cambiar.

Visualizar dos fuentes al mismo tiempo (PIP/PBP)

Para visualizar dos fuentes de entrada en la pantalla al mismo tiempo, puede utilizar el modo Imagen incrustada (PIP) o Imagen junto a imagen (PBP).

Selección de la fuente de vídeo en el modo PIP

Si se utiliza por primera vez, vaya a **Entrada** > **PIP**, y pulse el controlador de 5 direcciones. Su monitor busca las fuentes de vídeo disponibles en el siguiente orden: Thunderbolt™ 3 (PD2720U / PD2725U / PD3220U), USB-C™ (PD3420Q), DP y HDMI, y aparece el primero disponible como la fuente principal en el modo PIP, y el segundo como la fuente secundaria. Si solo se encuentra una señal de entrada, conecte la fuente de video deseada con un cable adecuado, y vaya a **Entrada** > **PIP** > **Secundario** para seleccionar la fuente secundaria de forma manual. En **Entrada** > **PIP** > **Principal**, también se puede cambiar la fuente principal de forma manual.

El monitor conserva la configuración de dos fuentes de entrada para uso futuro hasta que se cambie la configuración de forma manual.

Vaya a **Entrada** para ver más ajustes.

Selección de la fuente de vídeo en el modo PBP

1. Vaya a **Entrada** > **PBP**, **PBPx4** o **PBP 5:9**.
2. Seleccione la fuente preferida para cada ventana.

Vaya a **Entrada** para ver más ajustes.

Si prefiere aplicar diferentes modos de color a las imágenes en el modo PBP, consulte Trabajar con dos ajuste de color en la misma imagen (Vista doble) en la página 55.

Conexión de varios monitores (conexión en cadena de Thunderbolt™ 3) (PD2720U / PD2725U / PD3220U)

Con la conexión del monitor a través de los puertos Thunderbolt™ 3, puede enviar contenido a hasta 6 dispositivos (incluidos 2 monitores) gracias a la función de conexión en cadena.

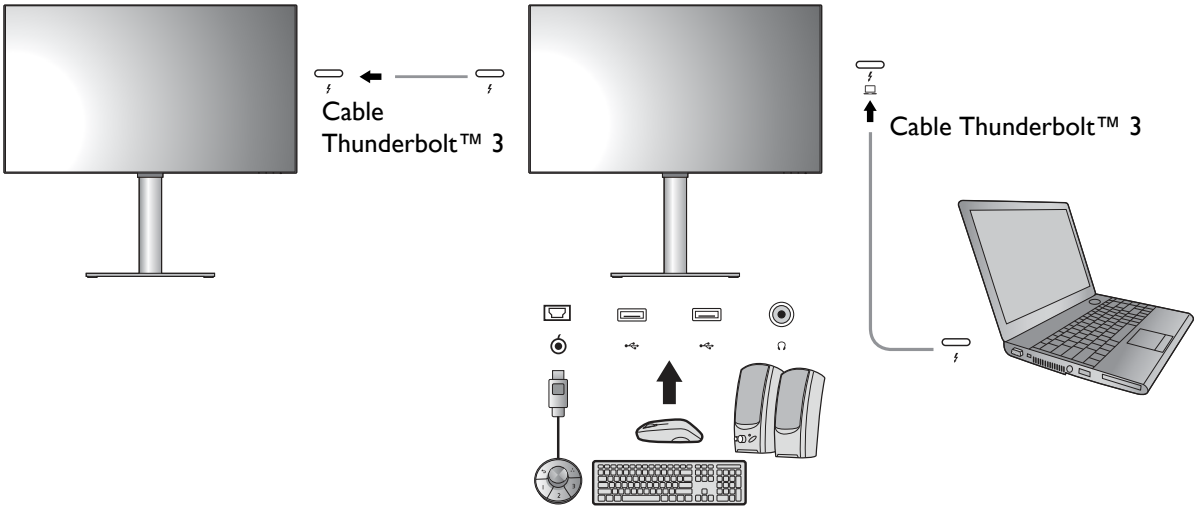

1. Conecte su portátil (con conectividad Thunderbolt™ 3) al puerto Thunderbolt™ 3 ( ) del monitor utilizando el cable Thunderbolt™ 3 que venía con su monitor. Este puerto suministra energía al ordenador portátil.
2. Conecte el segundo monitor al primero utilizando un cable Thunderbolt™ 3 (de venta por separado) como se indica. Asegúrese de que el cable adquirido tiene certificación Thunderbolt™ 3 (con el logotipo Thunderbolt™ 3 impreso en la caja y/o en el cable) y mide más de un metro de largo.
3. Encienda el ordenador portátil y los monitores.
4. Elija en el portátil cómo quiere mostrar el contenido en los monitores conectados: **Duplicar**, **Extender**, o **Sólo proyector**. Para poder gestionar la pantalla podría necesitarse software adicional (comprado por separado). Consulte el manual del software comprado para obtener más información.

Resolución admitida

Para realizar la conexión en cadena Thunderbolt™ 3, se necesita un número limitado de monitores conectados para garantizar la calidad de imagen. A continuación se muestra la resolución de imagen disponible para cada monitor.

	Primer monitor	Segundo monitor
Resolución admitida	3840 x 2160 (60Hz)	3840 x 2160 (60Hz)
	3840 x 2160 (60Hz)	2560 x 1440 (60Hz)
	2560 x 1440 (60Hz)	2560 x 1440 (60Hz)
	2560 x 1440 (60Hz)	1920 x 1080 (60Hz)

La salida de señal de un ordenador portátil a su monitor siempre es de 3840 x 2160. Si se conectan varios monitores, puede ajustar la resolución de cada monitor desde el sistema operativo de su ordenador portátil.

Tenga en cuenta también que el número de dispositivos que pueden conectarse puede variar según la tarjeta gráfica. Para conocer la capacidad de su tarjeta gráfica, compruebe sus especificaciones o póngase en contacto con su fabricante.

Trabajar con la tecnología HDR

La información sobre los dispositivos compatibles con HDR y el contenido de este documento es la más actualizada en el momento de la publicación. Para obtener la información más reciente, póngase en contacto con el fabricante de su dispositivo y el proveedor de contenido.

Para habilitar la función HDR, debe tener un contenido y un reproductor compatibles.

1. Asegúrese de que hay un reproductor FHD/4K HDR listo. Los reproductores con los siguientes nombres y resoluciones son compatibles. Tenga en cuenta que el contenido de 4K en un monitor FHD cambia de tamaño y aparece en 1920 x 1080.

Nombres más utilizados para FHD/4K (pueden variar según el fabricante)	FHD, 4K, 4K Ultra HD, UHD, UHD 4K, Ultra HD, 2160p
Nombres más utilizados para HDR10 (pueden variar según el fabricante)	HDR Premium, High Dynamic Range, HDR, Ultra HD Premium

2. Asegúrese de que el contenido HDR está disponible. El contenido puede venir de 4K UHD (Blue-Ray) o de los nuevos juegos HDR en Xbox One S y PS4 Pro.
3. Asegúrese de que el reproductor y el monitor están conectados a través de un cable adecuado:
   - el cable HDMI / DP / DP a mini DP suministrado / cable USB-C™/ cable Thunderbolt™ 3 (si está disponible)
   - un cable HDMI con certificación HDMI High Speed o HDMI Premium
   - un cable DP / DP a mini DP compatible con DisplayPort
   - un cable USB-C™ certificado con capacidad del modo alternativo DisplayPort

Habilitar la función HDR

PD2720U / PD3220U

Se se siguen las instrucciones en Trabajar con la tecnología HDR en la página 54 y el contenido de entrada es compatible con HDR, aparece el mensaje OSD **HDR: Activo** en la pantalla. Esto significa que el reproductor de contenido y el contenido son compatibles con HDR y que la función HDR está debidamente habilitada. El monitor cumple la norma ST2084 para procesar el contenido HDR.

Si se completa la conexión y no aparece ningún mensaje OSD, siga las instrucciones para habilitar el modo HDR emulado.

1. Pulse el controlador de 5 direcciones para mostrar el menú de teclas de acceso rápido y seleccione (**Menú**) para acceder al menú principal.
2. Vaya a **Color** y **Modo Color**.

3. Seleccione **HDR**. Se muestra el mensaje OSD **HDR: Emulado**. Esto significa que el contenido de entrada no es compatible con HDR y que el monitor está en el modo HDR emulado.

HDR Demo se proporciona como una comparación entre la representación de imágenes HDR y no HDR. Consulte Disponibilidad de la función HDR y las opciones HDR Demo (Sólo para PD2720U / PD3220U) en la página 79 para más información.

PD2725U / PD3420Q

Si se siguen las instrucciones de Trabajar con la tecnología HDR en la página 54 y el contenido de entrada es compatible con HDR, se mostrará en la pantalla el mensaje OSD **HDR: Activo**. Esto significa que el reproductor de contenido y el contenido son compatibles con HDR y que la función HDR está debidamente habilitada. El monitor cumple la norma ST2084 para procesar el contenido HDR.

Si se completa la conexión y no se muestra ningún mensaje OSD, significa que el reproductor de contenido y/o el contenido no son compatibles con HDR. El monitor mantiene el último modo de color elegido para el contenido no HDR.

Trabajar con dos ajuste de color en la misma imagen (**Vista doble**)

Vista doble ayuda a mejorar la eficiencia de edición de su imagen al mostrar una imagen de dos modos de color diferentes, una al lado de la otra.

1. Seleccione un modo de color de **Color** > **Modo Color**.
2. Vaya a **Color** > **Vista doble**. La pantalla se divide en dos ventanas y se aplica el modo de color seleccionado a la ventana izquierda.
3. Aparece una lista de modos de color disponibles para la ventana derecha. Seleccione uno para aplicar el ajuste.

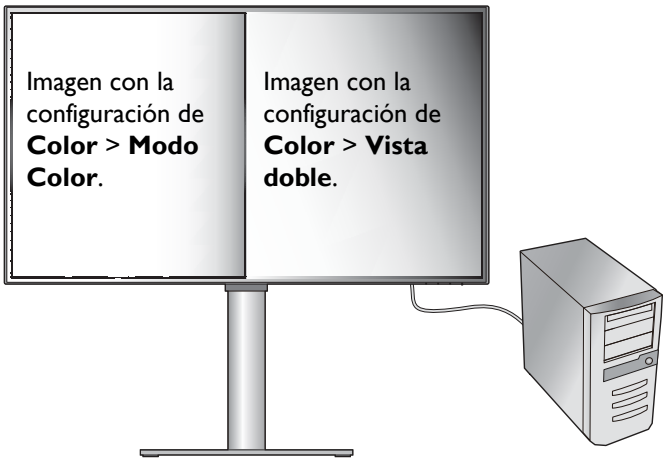

Desplazamiento por el menú principal

Puede utilizar el menú OSD (presentación en pantalla) para ajustar todas las configuraciones del monitor. Pulse el controlador de 5 direcciones para mostrar el menú de teclas de acceso rápido y pulse (**Menú**) para acceder al menú principal. Consulte Controlador de 5 direcciones y operaciones básicas del menú en la página 43 para obtener más información.

Las opciones de menú disponibles varían según las fuentes de entrada, las funciones y la configuración. Las opciones de menú que no están disponibles aparecen marcadas en gris. Y las teclas que no están disponibles se deshabilitarán y desaparecerán los correspondientes iconos de OSD. En modelos sin determinadas funciones, su configuración y los elementos relacionados no aparecerán en el menú.

Los idiomas del menú de los controles en pantalla (OSD) pueden diferir del producto suministrado en su país; consulte Idioma en la página 75 bajo **Sistema** y **Config. OSD** para obtener más detalles.

Para más información sobre cada menú, por favor, consulte las siguientes páginas:

- Menú Entrada en la página 57
- Menú Imagen en la página 60
- Menú Color en la página 62
- Menú Sonido en la página 69
- Menú Interruptor KVM en la página 70
- Menú Tecla personaliz. en la página 72
- Menú Sistema en la página 74

Menú **Entrada**

Las opciones de menú disponibles varían según las fuentes de entrada, las funciones y la configuración. Las opciones de menú que no están disponibles aparecen marcadas en gris. Y las teclas que no están disponibles se deshabilitarán y desaparecerán los correspondientes iconos de OSD. En modelos sin determinadas funciones, su configuración y los elementos relacionados no aparecerán en el menú.

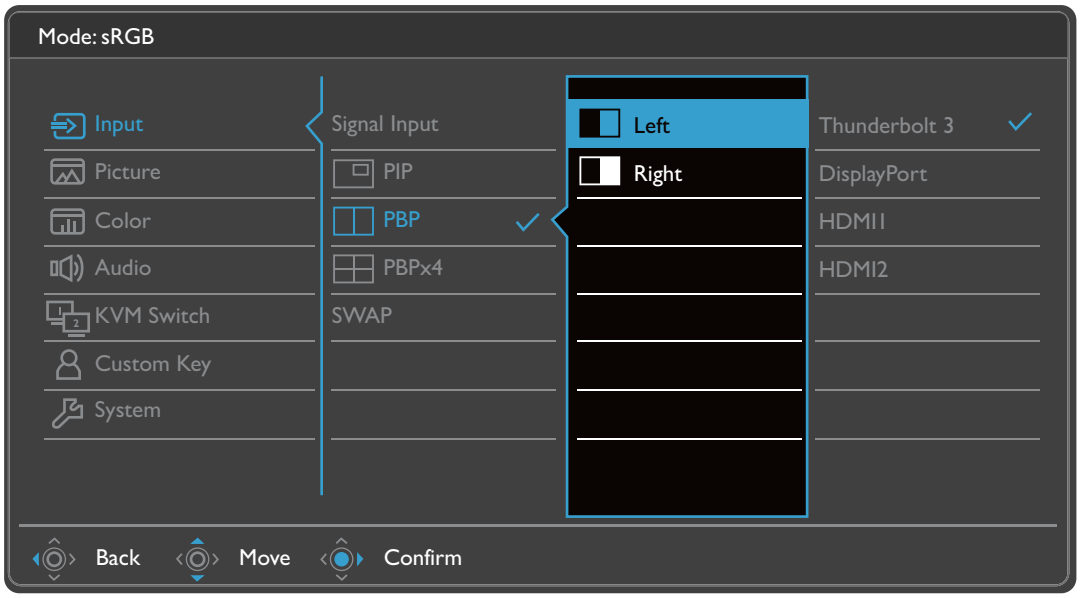

1. Seleccione (**Menú**) del menú de teclas de acceso directo.
2. Utilice o para seleccionar **Entrada**.
3. Seleccione para ir a un sub menú y luego utilice o para seleccionar un elemento del menú.
4. Utilice o para realizar ajustes o utilice para realizar la selección.
5. Para regresar al menú anterior, seleccione .
6. Para salir del menú, seleccione .

Elemento	Función		Intervalo
Entrada señal	Use esta función para cambiar la entrada a una entrada adecuada para el tipo de conexión de su cable de vídeo. El seleccionar de forma manual la entrada de la señal desactivará la función del interruptor de la fuente de **Interruptor KVM**. Si prefiere usar **Interruptor KVM** después de seleccionar aquí la fuente de forma manual, no olvide seguir las instrucciones otra vez en Configuración de la segunda fuente de video del Interruptor KVM antes de usar en la página 50 para realizar correctamente la instalación.		(PD2720U / PD2725U / PD3220U) • **Thunderbolt 3** • **DisplayPort** • **HDMI1** • **HDMI2** (PD3420Q) • **USB-C** • **DisplayPort** • **HDMI1** • **HDMI2**
PIP	Establece el modo PIP. Se muestran en la pantalla de forma simultánea imágenes procedentes de dos fuentes de vídeo independientes. La entrada de audio procede de la fuente principal si está activado el modo PIP. No se encuentra disponible cuando se activa la función HDR.		
	Principal	Determina la fuente de video principal.	(PD2720U / PD2725U / PD3220U) • **Thunderbolt 3** • **DisplayPort** • **HDMI1** • **HDMI2** (PD3420Q) • **USB-C** • **DisplayPort** • **HDMI1** • **HDMI2**
	Secundario	Determina la segunda fuente de video para el modo PIP.	
	Tamaño PIP	Determina el tamaño de la ventana incluida en el modo PIP.	• **Pequeño** • **Mediano** • **Grande**

Elemento	Función		Intervalo
	Posición PIP	Ajusta la posición de la ventana incluida en el modo PIP.	• **Derecha superior** • **Izquierda superior** • **Derecha inferior** • **Izquierda inferior**
PBP	Establece el modo PBP para que aparezcan dos imágenes una al lado de la otra. Determina las fuentes de video para las ventanas izquierda y derecha, respectivamente. No se encuentra disponible cuando se activa la función HDR.		• **Izq.** • **Dcha.**
PBP 5:9 (Sólo para PD3420Q)	Ajuste el modo PBP para ver una imagen al lado de la otra (una en 16:9 y la otra en 5:9). Determina las fuentes de vídeo para las ventanas izquierda y derecha, respectivamente. Si trabaja con un ordenador solo y desea habilitar **PBP 5:9**, asegúrese de que su ordenador admite dos salidas de vídeo independientes. No disponible cuando se activa la función HDR.		• **Izq. (16:9)** • **Dcha. (5:9)**
PBPx4	Establece el modo PBP para que aparezcan cuatro imágenes una al lado de la otra. Determina las fuentes de video para cuatro ventanas respectivamente. No se encuentra disponible cuando se activa la función HDR.		• **Izquierda superior** • **Derecha superior** • **Izquierda inferior** • **Derecha inferior**
CAMBIO	Intercambia las pantallas de video. • Para el modo **PIP** / **PBP** / **PBP 5:9**: se cambiarán las fuentes principal y secundaria. • Para el modo **PBPx4**: las fuentes se cambiarán hacia la derecha.		

Menú **Imagen**

Las opciones de menú disponibles varían según las fuentes de entrada, las funciones y la configuración. Las opciones de menú que no están disponibles aparecen marcadas en gris. Y las teclas que no están disponibles se deshabilitarán y desaparecerán los correspondientes iconos de OSD. En modelos sin determinadas funciones, su configuración y los elementos relacionados no aparecerán en el menú.

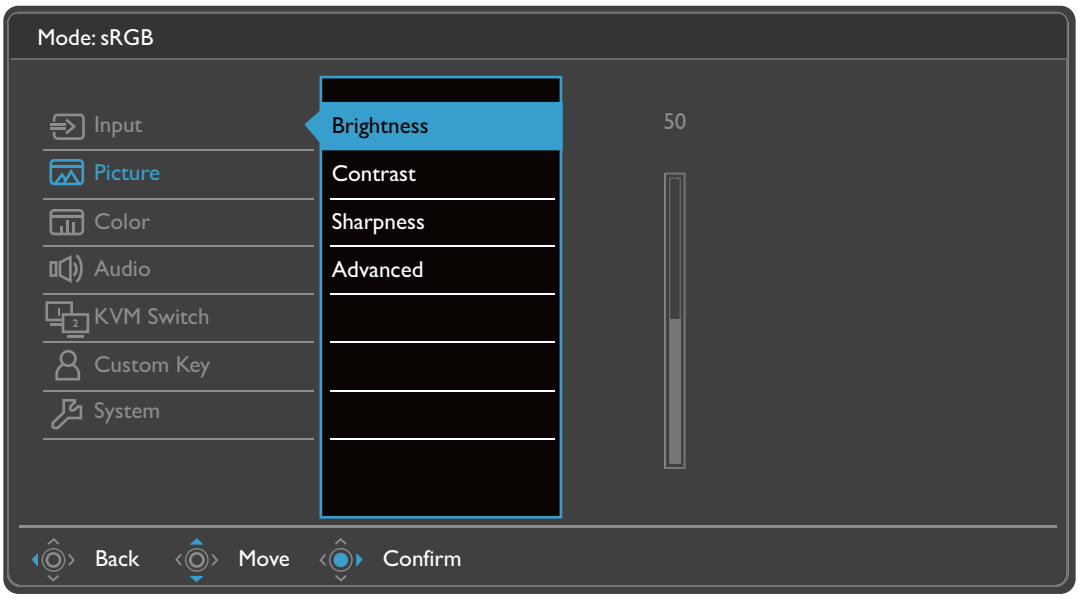

1. Seleccione (**Menú**) del menú de teclas de acceso directo.
2. Utilice o para seleccionar **Imagen**.
3. Seleccione para ir a un sub menú y luego utilice o para seleccionar un elemento del menú.
4. Utilice o para realizar ajustes o utilice para realizar la selección.
5. Para regresar al menú anterior, seleccione .
6. Para salir del menú, seleccione .

Elemento	Función	Intervalo
Brillo	Ajusta el equilibrio entre los tonos claros y oscuros.	0 a 100
Contraste	Ajusta la diferencia entre las partes oscuras y claras.	0 a 100
Nitidez	Ajusta la claridad y visibilidad de los bordes de los sujetos en la imagen.	1 a 10

Elemento	Función		Intervalo
Avanzado	**Dynamic Contrast**	La función permite detectar automáticamente la distribución de una señal de vídeo de entrada y crear el contraste óptimo.	(PD2720U / PD3220U) 0 a 5 (PD2725U / PD3420Q) • **Automát.** • **DESACT.**
	Modo visualización	Esta función se facilita para permitir una relación de aspecto diferente a 16:9 o 21:9 (dependiendo del modelo adquirido), sin que su visualización presente distorsión geométrica alguna. Las opciones que se encuentren en **Modo visualización** serán distintas según las fuentes de señal de entrada. Según su selección de **Modo Color**, estará preconfigurada una opción de **Modo visualización** diferente. Cambie el ajuste si es necesario.	
		Completo — Ideal para las imágenes de aspecto 16:9 o 21:9 (dependiendo del modelo adquirido).	
		1:1 — Muestra la imagen de entrada en su resolución nativa, sin modificar el tamaño.	
	Overscan	Aumenta ligeramente la imagen de entrada. Utilice esta función para ocultar los molestos bordes que rodean la imagen. Disponible solo cuando la fuente de entrada es HDMI.	• **ACTIVAR** • **DESACT.**

Menú **Color**

Las opciones de menú disponibles varían según las fuentes de entrada, las funciones y la configuración. Las opciones de menú que no están disponibles aparecen marcadas en gris. Y las teclas que no están disponibles se deshabilitarán y desaparecerán los correspondientes iconos de OSD. En modelos sin determinadas funciones, su configuración y los elementos relacionados no aparecerán en el menú.

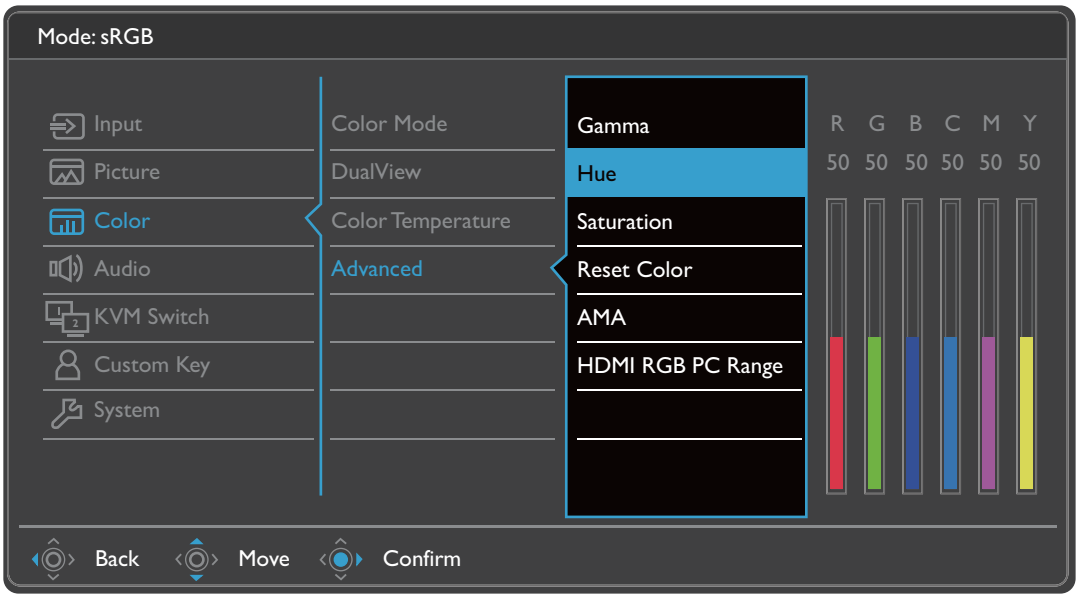

1. Seleccione (**Menú**) del menú de teclas de acceso directo.
2. Utilice o para seleccionar **Color**.
3. Seleccione para ir a un sub menú y luego utilice o para seleccionar un elemento del menú.
4. Utilice o para realizar ajustes o utilice para realizar la selección.
5. Para regresar al menú anterior, seleccione .
6. Para salir del menú, seleccione .

Elemento	Función		Intervalo
Modo Color	Selecciona el modo de color que mejor se adapta al tipo de imagen mostrado en pantalla.		
	DCI-P3	Para una mejor representación coincidente de color con el estándar DCI-P3.	
	Display P3	Para una mejor representación coincidente de color con el estándar Display-P3.	

Elemento	Función		Intervalo
	HDR	Tecnología High Dynamic Range para obtener una mejor representación coincidente del color. No está disponible cuando se habilita el modo PIP / PBP. (PD2725U / PD3420Q) Disponible solo cuando se detecta contenido HDR.	
	sRGB	Para una mejor representación de correspondencia de colores con dispositivos periféricos, como impresoras, cámaras digitales, etc.	
	Adobe RGB (Sólo para PD2720U)	Para una mejor representación de correspondencia de colores con dispositivos periféricos compatibles Adobe® RGB.	
	Rec. 709	Para una mejor representación coincidente de color con el estándar Rec. 709.	
	CAD / CAM	Mejora el contraste si se utiliza un software CAD / CAM.	
	Animación	Mejora el contraste de las sombras oscuras de modo que le permite trabajar fácilmente en cada detalle al realizar una animación.	0 ~ 10
	Low Blue Light	Disminuye la luz azul emitida por la pantalla para reducir el riesgo de exposición ocular a dicha luz azul. El valor de cada modo Low Blue Light indica la cantidad de luz azul que se reduce en comparación con el modo Estándar.	
		Multimedia — Para visualizar archivos multimedia.	
		Navegación — Para navegar por la red.	
		Oficina — Para trabajos de oficina o entornos ofimáticos.	
		Lectura — Para leer libros electrónicos o documentos.	
	Cuarto oscuro	Para la edición y visualización de una imagen en un entorno de procesamiento posterior con una luz tenue. Este modo mejora la nitidez y claridad de las sombras y muestra más detalles.	
	M-book	Reduzca las diferencias visuales entre el monitor y el producto serie MacBook conectado.	

Elemento	Función		Intervalo
	DICOM	Para ver imágenes DICOM. Se recomienda para visualizar imágenes médicas. DICOM (acrónimo de Digital Imaging and Communications in Medicine) es un estándar para la manipulación, el almacenamiento, la impresión y la transmisión de imágenes médicas.	
	Usuario	Aplica una combinación de ajustes de imagen definidos por los usuarios.	
Vista doble	Muestra la vista previa de las imágenes en pantalla en los modos seleccionados. Una vez habilitada, la pantalla se dividirá en dos ventanas: la de la izquierda mostrará la imagen en el modo seleccionado en **Modo Color** y la de la derecha presenta la imagen en el modo especificado aquí. No se encuentra disponible cuando se activa la función HDR.		• **DESACT.** • **DCI-P3** • **Display P3** • **sRGB** • **Adobe RGB** (Sólo para PD2720U) • **Rec. 709** • **CAD / CAM** • **Animación** • **Low Blue Light** • **Cuarto oscuro** • **M-book** • **DICOM** • **Usuario**
Temperatura color	**6500K**	Permite ver los vídeos y las fotografías con los colores naturales. Éste es el color predeterminado de fábrica.	
	9300K	Aplica un tono frío a la imagen, y es la configuración predefinida para el color blanco estándar de la industria de PC.	
	5000K	Aplica un tono cálido a la imagen, y es la configuración predefinida para el color blanco estándar de impresión de noticias.	

Elemento	Función			Intervalo
	Definido por usuario	Se puede cambiar la mezcla de los colores primarios rojo, verde y azul de la imagen. Acceda a los menús **R** (rojo), **V** (verde) y **A** (azul) para cambiar la configuración. Disminuir uno o más colores reducirá la respectiva contribución en el color de la imagen; por ejemplo, si se reduce el nivel de azul, la imagen cambiará gradualmente a un tono amarillento. Si se reduce el verde, la imagen cambiará a un tono fucsia.		• **R** (0~100) • **V** (0~100) • **A** (0~100)
Avanzado	**Gamma**	Ajusta la luminancia de tono. El valor predeterminado es **2,2** (el valor estándar para Windows).		• **1,8** • **2,0** • **2,2** • **2,4** • **2,6** • **sRGB** (Sólo para PD2725U / PD3420Q)
	Gama de color (Sólo para PD2725U / PD3420Q)	**sRGB**	Adecuado para los periféricos compatibles sRGB.	
		DCI-P3	Para una mejor representación coincidente de color con el estándar DCI-P3.	
		Rec. 709	Para una mejor representación coincidente de color con el estándar Rec. 709.	
		Nativa	Para una mejor representación de correspondencia de colores con el espectro de color nativo.	
	Matiz	Ajusta el modo en que percibimos los colores.		• **R** (0~100) • **V** (0~100) • **A** (0~100) • **C** (0~100) • **M** (0~100) • **Y** (0~100)

Elemento	Función		Intervalo
	Saturación	Ajusta el grado de pureza de los colores.	• **R** (0~100) • **V** (0~100) • **A** (0~100) • **C** (0~100) • **M** (0~100) • **Y** (0~100)
	Restablecer color	Restablece la configuración personalizada del color a los valores de fábrica.	• **SÍ** • **NO**
	AMA	Mejora el tiempo de respuesta de nivel gris del panel LCD.	• **DESACT.** • **Alta** • **Premium**
	Rango RGB HDMI PC (Sólo para PD2720U / PD3220U)	Determina el intervalo de escalas de color. Seleccione una opción que coincida con el ajuste del intervalo de RGB en el dispositivo HDMI conectado.	• **Automát.** • **Completo** (0 ~ 255) • **Limitado** (16 ~ 235)
	Rango RGB (Sólo para PD2725U / PD3420Q)	Determina el intervalo de escalas de color. Seleccione una opción que coincida con el ajuste del intervalo de RGB en el dispositivo conectado.	• **Automát.** • **Completo** • **Limitado**
	Uniformidad (Sólo para PD2725U / PD3420Q)	Si está activada, esta función compensa la variación de brillo en el área de visualización de modo que toda la pantalla mostrará un brillo uniforme. No obstante, si desea un contraste o brillo elevado, desactive esta función.	• **ACTIVAR** • **DESACT.**

Opciones de menú disponibles para cada modo de color.

Dependiendo del **Modo Color** que establezca, las opciones disponibles para el ajuste de color pueden variar. Los Modo Color y las opciones de visualización disponibles son los siguientes:

- V: todas las opciones están disponibles para el ajuste.
- N/A: todas las opciones no están disponibles para el ajuste.

PD2725U	Configuración							
Modo Color	**Brillo**	**Contraste**	**Nitidez**	**Temperatura color**	**Gamma**	**Gama de color**	**Matiz**	**Saturación**
DCI-P3	V	N/D	V	N/D	N/D	N/D	N/D	N/D
Display P3	V	N/D	V	N/D	N/D	N/D	N/D	N/D

PD2725U	Configuración							
Modo Color	**Brillo**	**Contraste**	**Nitidez**	**Temperatura color**	**Gamma**	**Gama de color**	**Matiz**	**Saturación**
HDR	V (Solo cuando la opción **Dynamic Contrast** esté ajustada en **DESACT.**)	V (Solo cuando la opción **Dynamic Contrast** esté ajustada en **DESACT.**)	V	N/D	N/D	N/D	N/D	V
sRGB	V	N/D	V	N/D	N/D	N/D	N/D	N/D
Rec. 709	V	N/D	V	N/D	N/D	N/D	N/D	N/D
CAD / CAM	V	V	V	N/D	V	N/D	N/D	N/D
Animación	V	N/D	V	N/D	N/D	N/D	N/D	N/D
Low Blue Light	V	V	V	N/D	N/D	N/D	N/D	N/D
Cuarto oscuro	V	V	V	N/D	N/D	N/D	N/D	N/D
M-book	V	V	V	N/D	N/D	N/D	N/D	V
DICOM	V	N/D	V	N/D	N/D	N/D	N/D	N/D
Usuario	V	V	V	V	V	V	V	V

PD2720U / PD3220U	Configuración						
Modo Color	**Brillo**	**Contraste**	**Nitidez**	**Temperatura color**	**Gamma**	**Matiz**	**Saturación**
DCI-P3	V	N/D	V	N/D	N/D	N/D	N/D
Display P3	V	N/D	V	N/D	N/D	N/D	N/D
HDR	V	V	V	N/D	N/D	N/D	V
HDR: Emulado	V	V	V	N/D	N/D	N/D	V
sRGB	V	N/D	V	N/D	N/D	N/D	N/D
Adobe RGB (Sólo para PD2720U)	V	N/D	V	N/D	N/D	N/D	N/D
Rec. 709	V	N/D	V	N/D	N/D	N/D	N/D
CAD / CAM	V	V	V	N/D	N/D	N/D	N/D
Animación	V	N/D	V	N/D	N/D	N/D	N/D
Low Blue Light	V	V	V	N/D	N/D	N/D	N/D
Cuarto oscuro	V	V	V	N/D	N/D	N/D	N/D
M-book	V	V	V	N/D	N/D	N/D	N/D
DICOM	V	N/D	V	N/D	N/D	N/D	N/D
Usuario	V	V	V	V	V	V	V

PD3420Q	Configuración							
Modo Color	**Brillo**	**Contraste**	**Nitidez**	**Temperatura color**	**Gamma**	**Gama de color**	**Matiz**	**Saturación**
DCI-P3	V	N/D	V	N/D	N/D	N/D	N/D	N/D
Display P3	V	N/D	V	N/D	N/D	N/D	N/D	N/D
HDR	V	V	V	N/D	N/D	N/D	N/D	V
sRGB	V	N/D	V	N/D	N/D	N/D	N/D	N/D
Rec. 709	V	N/D	V	N/D	N/D	N/D	N/D	N/D
CAD / CAM	V	V	V	N/D	N/D	N/D	N/D	N/D
Animación	V	N/D	V	N/D	N/D	N/D	N/D	N/D
Low Blue Light	V	V	V	N/D	N/D	N/D	N/D	N/D
Cuarto oscuro	V	V	V	N/D	N/D	N/D	N/D	N/D
M-book	V	V	V	N/D	N/D	N/D	N/D	V
DICOM	V	N/D	V	N/D	N/D	N/D	N/D	N/D
Usuario	V	V	V	V	V	V	V	V

Menú **Sonido**

Las opciones de menú disponibles varían según las fuentes de entrada, las funciones y la configuración. Las opciones de menú que no están disponibles aparecen marcadas en gris. Y las teclas que no están disponibles se deshabilitarán y desaparecerán los correspondientes iconos de OSD. En modelos sin determinadas funciones, su configuración y los elementos relacionados no aparecerán en el menú.

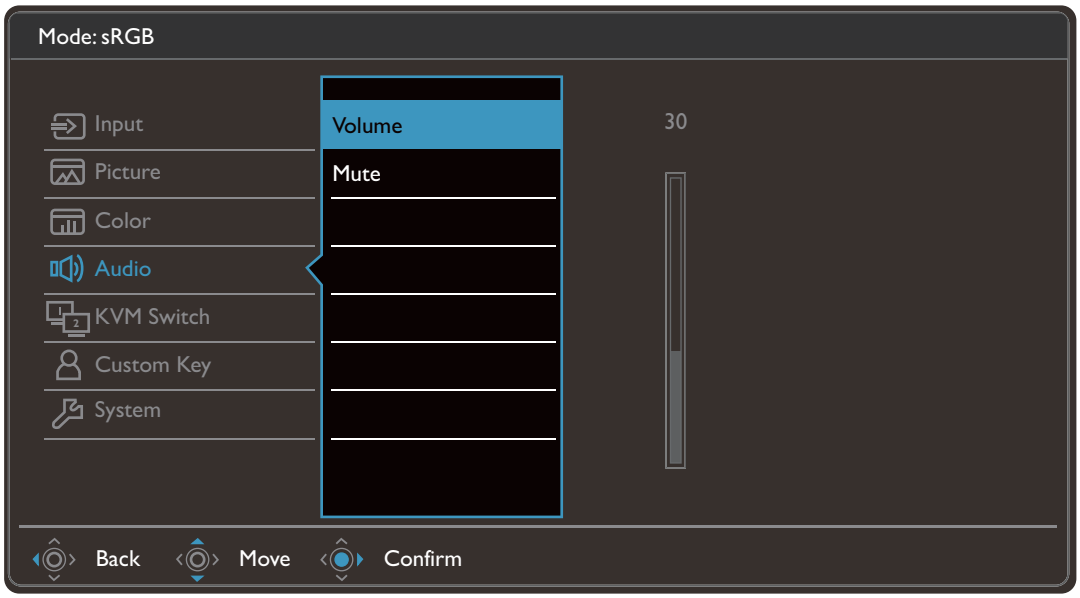

1. Seleccione (**Menú**) del menú de teclas de acceso directo.
2. Utilice o para seleccionar **Sonido**.
3. Seleccione para ir a un sub menú y luego utilice o para seleccionar un elemento del menú.
4. Utilice o para realizar ajustes o utilice para realizar la selección.
5. Para regresar al menú anterior, seleccione .
6. Para salir del menú, seleccione .

Elemento	Función	Intervalo
Volumen	Ajusta el volumen de audio.	0 ~ 100
Silenciar	Silencia la entrada de audio.	• **ACTIVAR** • **DESACT.**

Menú **Interruptor KVM**

Las opciones de menú disponibles varían según las fuentes de entrada, las funciones y la configuración. Las opciones de menú que no están disponibles aparecen marcadas en gris. Y las teclas que no están disponibles se deshabilitarán y desaparecerán los correspondientes iconos de OSD. En modelos sin determinadas funciones, su configuración y los elementos relacionados no aparecerán en el menú.

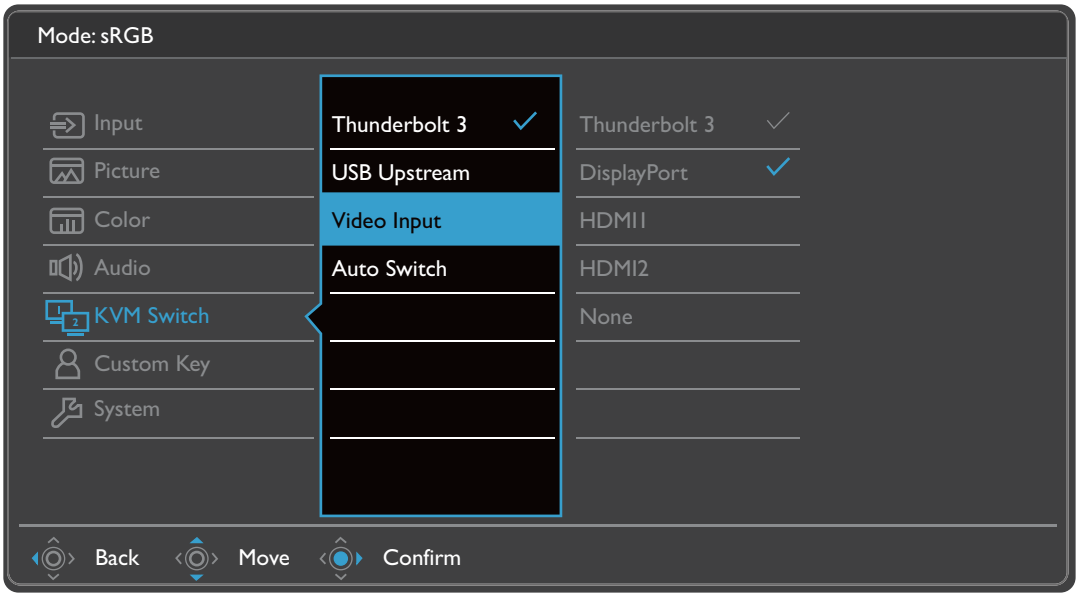

1. Seleccione (**Menú**) del menú de teclas de acceso directo.
2. Utilice o para seleccionar **Interruptor KVM**.
3. Seleccione para ir a un sub menú y luego utilice o para seleccionar un elemento del menú.
4. Utilice o para realizar ajustes o utilice para realizar la selección.
5. Para regresar al menú anterior, seleccione .
6. Para salir del menú, seleccione .

Elemento	Función	Intervalo
Thunderbolt 3 (PD2720U / PD2725U / PD3220U)	Cambia el control del teclado y el ratón en la fuente de entrada/pantalla conectada al puerto Thunderbolt™ 3.	
USB-C (Sólo para PD3420Q)	Cambia el control del teclado y el ratón en la fuente de entrada/pantalla conectada al puerto USB-C™.	

Elemento	Función	Intervalo
USB Upstream	Cambia el control del teclado y el ratón en la fuente de entrada/pantalla conectada al puerto USB ascendente. La entrada de video que acompaña a este puerto USB ascendente debe estar predefinida. Consulte Configuración de la segunda fuente de video del Interruptor KVM antes de usar en la página 50.	
Entrada vídeo	Preajuste una entrada de video que acompañe al puerto USB ascendente. Consulte Configuración de la segunda fuente de video del Interruptor KVM antes de usar en la página 50. Si se selecciona **Ninguno** de **Interruptor KVM** > **Entrada vídeo** para Escenario A: Funciona con dos ordenadores y un monitor en la página 51 y se selecciona **USB Upstream** para el Interruptor KVM, no aparece nada en la pantalla de la segunda fuente debido a que no hay ninguna. No puede controlar la pantalla actual (Desde Thunderbolt™ 3 o USB-C™, según el modelo adquirido) debido a que se han desconectado el control del ratón y el teclado. En este caso, seleccione una entrada de vídeo de forma manual desde **Entrada** > **Entrada señal**.	• **DisplayPort** • **HDMI1** • **HDMI2** • **Ninguno**
Cambio autom. (Sólo para PD2720U / PD3220U / PD3420Q)	Una vez que se activa, si se desconecta el cable USB o Thunderbolt™ 3 (PD2720U / PD3220U) / USB-C™ (PD3420Q), la fuente de entrada USB y el control se cambiarán al otro ordenador de forma automática.	• **ACTIVAR** • **DESACT.**
Cambio autom. KVM (Sólo para PD2725U)	Una vez que se activa, si se desconecta el cable USB o Thunderbolt™ 3, la fuente de entrada USB y el control se cambiarán al otro ordenador de forma automática.	• **ACTIVAR** • **DESACT.**

Menú **Tecla personaliz.**

Las opciones de menú disponibles varían según las fuentes de entrada, las funciones y la configuración. Las opciones de menú que no están disponibles aparecen marcadas en gris. Y las teclas que no están disponibles se deshabilitarán y desaparecerán los correspondientes iconos de OSD. En modelos sin determinadas funciones, su configuración y los elementos relacionados no aparecerán en el menú.

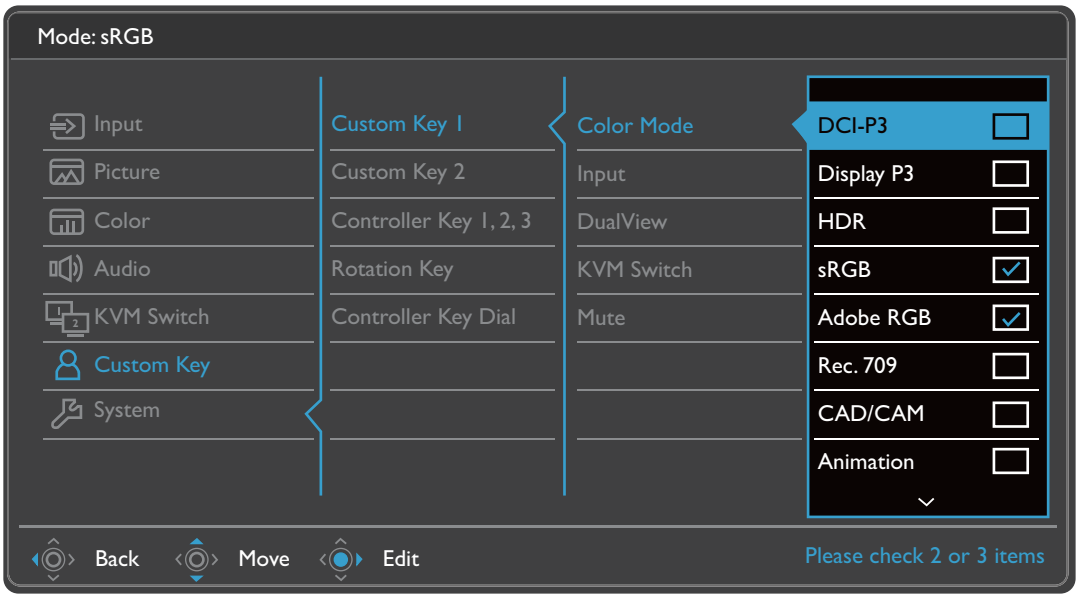

1. Seleccione (**Menú**) del menú de teclas de acceso directo.
2. Utilice o para seleccionar **Tecla personaliz.**
3. Seleccione para ir a un sub menú y luego utilice o para seleccionar un elemento del menú.
4. Utilice o para realizar ajustes o utilice para realizar la selección.
5. Para regresar al menú anterior, seleccione .
6. Para salir del menú, seleccione .

Elemento	Función	Intervalo
Tecla personaliz. 1	Establece la función a la que se accederá con la tecla personalizada 1. Seleccione una categoría en primer lugar y elija hasta 3 opciones a las que quiere acceder con esta tecla.	• **Modo Color** • **Entrada** • **Vista doble** • **Interruptor KVM** • **Silenciar**
Tecla personaliz. 2	Establece la función a la que se accederá con la tecla personalizada 2. Seleccione una categoría en primer lugar y elija hasta 3 opciones a las que quiere acceder con esta tecla.	

Elemento	Función	Intervalo
Tecla control 1, 2, 3	Establece la función a la que se accederá con la tecla del controlador 1 / 2 / 3 en Hotkey Puck G2. Consulte Hotkey Puck G2 y sus operaciones básicas en la página 47 para conocer la ubicación de las teclas. Seleccione una categoría en primer lugar y elija hasta 3 opciones a las que quiere acceder con estas teclas. Los números que aparecen junto a los elementos seleccionados son las teclas del controlador a las que están designadas las opciones.	• **Modo Color** • **Entrada** • **Vista doble** • **Interruptor KVM**
Tecla giro	Establece la función a la que se accede con la Tecla giro en Hotkey Puck G2. Consulte Hotkey Puck G2 y sus operaciones básicas en la página 47 para conocer la ubicación de la tecla. Seleccione una categoría en primer lugar y elija hasta 3 opciones a las que quiere acceder con esta tecla.	• **Modo Color** • **Entrada** • **Vista doble** • **Interruptor KVM** • **Silenciar**
Dial de tecla de control	Establece la función a la que se accede con la tecla de marcación en Hotkey Puck G2. Consulte Hotkey Puck G2 y sus operaciones básicas en la página 47 para conocer la ubicación de la tecla.	• **Brillo** • **Contraste** • **Volumen**

Menú **Sistema**

Las opciones de menú disponibles varían según las fuentes de entrada, las funciones y la configuración. Las opciones de menú que no están disponibles aparecen marcadas en gris. Y las teclas que no están disponibles se deshabilitarán y desaparecerán los correspondientes iconos de OSD. En modelos sin determinadas funciones, su configuración y los elementos relacionados no aparecerán en el menú.

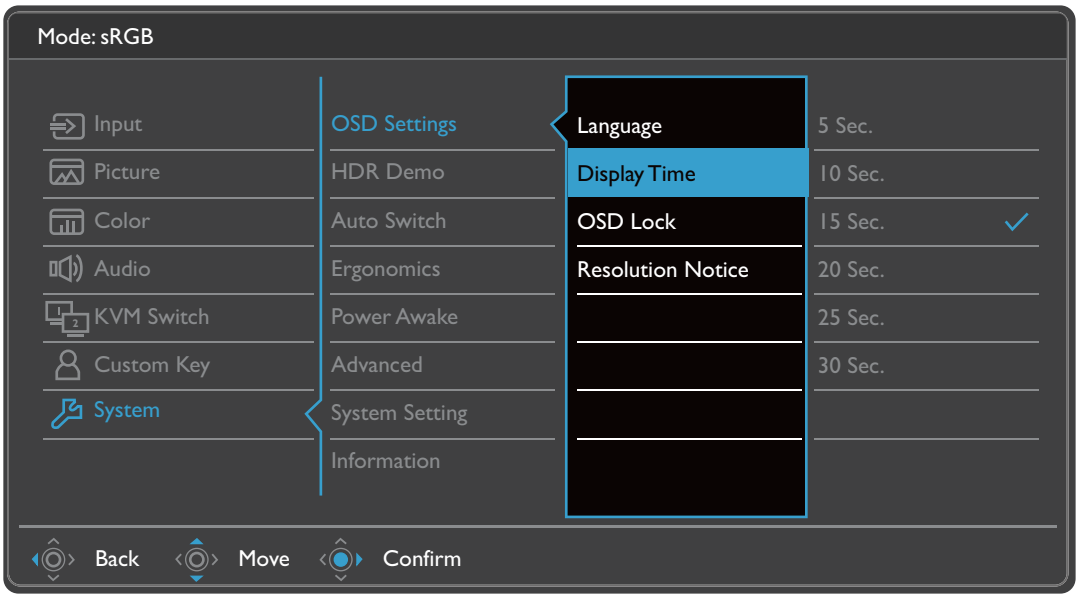

1. Seleccione (**Menú**) del menú de teclas de acceso directo.
2. Utilice o para seleccionar **Sistema**.
3. Seleccione para ir a un sub menú y luego utilice o para seleccionar un elemento del menú.
4. Utilice o para realizar ajustes o utilice para realizar la selección.
5. Para regresar al menú anterior, seleccione .
6. Para salir del menú, seleccione .

Elemento	Función		Intervalo
Config. OSD	**Idioma**	Define el idioma del menú OSD. Las opciones de idioma que aparecen en el OSD pueden ser diferentes de las que aparecen a la derecha, dependiendo del producto suministrado en su región.	• **English** • **Français** • **Deutsch** • **Italiano** • **Español** • **Polski** • **Česky** • **Magyar** • **Română** • **Nederlands** • **Русский** • **Svenska** • **Português** • العربية • **日本語** • 한국어 • 繁體中文 • 简体中文
	Tiemp visualización	Ajusta el tiempo de visualización del menú OSD.	• **5 seg.** • **10 seg.** • **15 seg.** • **20 seg.** • **25 seg.** • **30 seg.**
	Bloqueo OSD	Evita el cambio accidental de la configuración del monitor. Cuando esta función está activada, los controles del OSD y las operaciones con teclas de acceso rápido se desactivan. Para desbloquear los controles del OSD, pulse durante varios segundos en cualquier tecla durante 10 segundos.	
	Aviso de resolución	Establecer si se muestra el aviso de resolución de la resolución recomendada cuando el monitor detecta una nueva fuente de entrada.	• **ACTIVAR** • **DESACT.**

Elemento	Función		Intervalo
HDR Demo (Sólo para PD2720U / PD3220U)	(Solo funciona si el contenido de entrada es compatible con HDR) Cuando la función está activada, todos los modos de color están disponibles para comparar entre la representación de imágenes HDR y no HDR. Consulte Disponibilidad de la función HDR y las opciones HDR Demo (Sólo para PD2720U / PD3220U) en la página 79 para más información. Si esta función está activada y se selecciona un modo que no sea HDR, puede que el contenido de entrada HDR no se muestre correctamente.		• **ACTIVAR** • **DESACT.**
Cambio autom.	Cuando se active, el puerto específico estará en el bucle de selección automática de entrada. Si no, solo se podrá seleccionar mediante la selección de entrada o la tecla de acceso directo. Solo se encuentra disponible cuando **Interruptor KVM** > **Entrada vídeo** se establece a **Ninguno**.		• **Cambio autom. DP** • **Encend auto HDMI**
Ergonómico	**Aviso inteligente**	Permite indicar que aparezca un mensaje emergente recordándole que sus ojos deben descansar.	• **ACTIVAR** • **DESACT.**
	Intervalo (min.)	Permite establecer el intervalo de tiempo del mensaje recordatorio.	• **20** • **40** • **60** • **80** • **100**
	Duración (seg.)	Permite ajustar el tiempo que permanecerá el mensaje recordatorio en la pantalla.	• **5** • **10** • **15** • **20** • **25**
Activación de potencia (Sólo para PD2720U / PD2725U / PD3220U)	Si se deshabilita esta función, los puertos Thunderbolt™ 3 / USB no reciben energía mientras el monitor está en modo de espera. Para seguir suministrando energía a los puertos Thunderbolt™ 3 / USB en el modo de espera del monitor, cambie el ajuste a **ACTIVAR**.		• **Thunderbolt 3** • **USB**
Configuración USB-C (Sólo para PD3420Q)	Ajusta la frecuencia de actualización del vídeo de entrada a través del puerto USB-C™. La velocidad de transmisión USB cambia en consecuencia debido a la limitación de la tecnología USB-C™. Consulte Opciones para la transferencia de datos vía USB-C™ (Sólo para PD3420Q) en la página 79 para obtener más información.		• **USB 3.1 Gen 1** • **USB 2.0**

Elemento	Función		Intervalo
Activación USB-C (Sólo para PD3420Q)	Si se deshabilita esta función, el puerto USB-C™ no recibe energía mientras el monitor está en modo de espera. Para seguir suministrando energía a los puertos USB-C™en el modo de espera del monitor, cambie el ajuste a **ACTIVAR**.		• **ACTIVAR** • **DESACT.**
Avanzado	**DDC/CI**	Permite el ajuste de la configuración del monitor a través del software del PC. DDC/CI es la forma abreviada de referirnos a Canal de Datos del Monitor/Interfaz de Instrucciones, ambas desarrolladas por la asociación para estándares electrónicos y de vídeo (VESA) a fin de ampliar el estándar DDC ya existente. La opción DDC/CI permite que los controles del monitor se puedan accionar a través de un software para un diagnóstico remoto.	• **ACTIVAR** • **DESACT.**
	Apagado automático	Ajusta el tiempo que tardará en apagarse automáticamente el monitor en el modo de ahorro de energía.	• **DESACT.** • **10 min** • **20 min** • **30 min**
	DisplayPort	Selecciona un estándar de DP adecuado para la transmisión de datos.	(PD2720U / PD2725U / PD3220U) • **1.1** • **1.2** • **1.4** (PD3420Q) • **1.1** • **1.4**
	Brillo tecla OSD	Ajusta el brillo del indicador LED del botón de encendido.	(PD2720U / PD3220U) • **1** • **2** • **3** (PD2725U / PD3420Q) • **ACTIVAR** • **DESACT.**

Elemento	Función	Intervalo
Ajuste sistema	Muestra la actual configuración de propiedad del monitor.	• **Entrada** • **Sincroniz.** • **Brillo** • **Contraste** • **Gama de color** • **Codif. píxeles** • **Prof. color** • **Rango RGB**
Eliminador de Burn-in (PD2725U / PD3420Q)	Si se visualiza una imagen fija durante un periodo de tiempo prolongado, se puede producir una persistencia o retención de la imagen en pantalla. Habilite esta función para ayudar a reducir las sombras o líneas fijas visibles en la pantalla mostrando varios patrones predeterminados. Una vez habilitada, pulse cualquiera de las teclas de control para deshabilitar la función. La persistencia de la imagen en pantalla se debe a una limitación del panel y no debe considerarse un defecto de fabricación. Para evitar la persistencia de la imagen en pantalla, en primer lugar, no reproduzca una imagen fija durante un periodo de tiempo prolongado. Utilice la función de administración de energía de su ordenador.	• **SÍ** • **NO**
Información	Muestra la información del producto.	• **Nombre del modelo** • **N.º serie** (PD2720U / PD3220U / PD3420Q) • **Versión** • **Tiempo uso**
Restablec. Todo	Restablece todos los ajustes de modo, color y geometría a los valores predeterminados de fábrica.	• **SÍ** • **NO**

Disponibilidad de la función HDR y las opciones **HDR Demo** (Sólo para PD2720U / PD3220U)

Opción **HDR Demo**	Entrada de vídeo	Disponibilidad de la función HDR	Mensaje OSD
DESACT.	Contenido HDR	Cambia al modo **HDR** de forma automática. No se encuentran disponibles los modos de color no HDR.	**HDR: Activo**
DESACT. (en gris)	Contenido no HDR	Imita la función HDR si se selecciona el modo **HDR** en **Color** > **Modo Color**.	**HDR: Emulado**
ACTIVAR	Contenido HDR	Cambia al modo **HDR** de forma automática. Se encuentran disponibles los modos de color no HDR.	**HDR: Activo**

Opciones para la transferencia de datos vía USB-C™ (Sólo para PD3420Q)

PD3420Q	3440 x 1440 + USB 2.0	3440 x 1440 + USB 3.1
Frecuencia de actualización	60 Hz	60 Hz
Bits	10 bits	8 bits
Velocidad de transmisión USB	480 Mbps	5 Gbps

Solución de problemas

Preguntas más frecuentes

Imágenes

La imagen aparece borrosa.

Descargue el **Resolution file (Archivo de resolución)** del sitio web (consulte Soporte del producto en la página 3). Consulte "**Ajustar la resolución de la pantalla**". Y luego seleccione la resolución y la frecuencia de actualización correctas, y realice los ajustes necesarios conforme a estas instrucciones.

¿La imagen se muestra borrosa sólo con resoluciones inferiores a la nativa (máxima)?

Descargue el **Resolution file (Archivo de resolución)** del sitio web (consulte Soporte del producto en la página 3). Consulte "**Ajustar la resolución de la pantalla**". Seleccione la resolución nativa.

Se pueden apreciar errores de píxel.

Uno o varios píxeles son negros de forma permanente, uno o varios píxeles son blancos de forma permanente o uno o varios píxeles son rojos, verdes, azules o de cualquier otro color de forma permanente.

- Limpia la pantalla LCD.
- Apague y vuelva a encender.
- Estos píxeles están continuamente en on o en off y es un defecto innato de la tecnología LCD.

La tonalidad de la imagen no es correcta.

La imagen presenta un aspecto amarillento, azulado o rosado.

Vaya a **Color**, **Avanzado**, y **Restablecer color**, y luego elija **SÍ** para restablecer los ajustes de color a los valores predeterminados de fábrica.

Si la imagen sigue sin mostrarse correctamente y la OSD presenta una tonalidad defectuosa, significa que falta uno de los tres colores primarios en la entrada de señal. Compruebe ahora los conectores del cable de señal. Si alguna patilla se dobla o rompe, póngase en contacto con su proveedor para obtener la asistencia necesaria.

La imagen aparece distorsionada o parpadea.

Descargue el **Resolution file (Archivo de resolución)** del sitio web (consulte Soporte del producto en la página 3). Consulte "**Ajustar la resolución de la pantalla**". Y luego seleccione la resolución y la frecuencia de actualización correctas, y realice los ajustes necesarios conforme a estas instrucciones.

El monitor se utiliza en su resolución nativa, aunque la imagen aún está distorsionada.

Las imágenes de diferentes fuentes de entrada pueden aparecer distorsionadas o alargadas si el monitor se utiliza con la resolución nativa. Para obtener un rendimiento de visualización óptimo en cada fuente de entrada, utilice la función **Modo visualización** para configurar una relación de aspecto adecuada a la fuente de entrada. Consulte Modo visualización en la página 61 para más detalles.

La imagen aparece desviada en una dirección.

Descargue el **Resolution file (Archivo de resolución)** del sitio web (consulte Soporte del producto en la página 3). Consulte "**Ajustar la resolución de la pantalla**". Y luego seleccione la resolución y la frecuencia de actualización correctas, y realice los ajustes necesarios conforme a estas instrucciones.

Una sombra débil de la imagen estática exhibida está visible en la pantalla.

- Active la función de administración de energía para que el monitor y el ordenador entren en el modo de suspensión de bajo consumo de energía cuando no estén en uso de manera efectiva.
- Use un protector de pantalla para evitar que ocurra la retención de imagen.

Indicador LED de encendido

El indicador LED se ilumina en blanco o naranja.

- Si el LED se ilumina en blanco fijo, el monitor estará encendido.
- Si el indicador LED se ilumina en blanco y aparece en pantalla un mensaje **Frecuencia fuera de intervalo**, esto significa que se está utilizando un modo de visualización que no es compatible con este monitor, cambie el ajuste a uno de los modos compatibles. Descargue el **Resolution file (Archivo de resolución)** del sitio web (consulte Soporte del producto en la página 3). Consulte "**Ajustar la resolución de la pantalla**". Y luego seleccione la resolución y la frecuencia de actualización correctas, y realice los ajustes necesarios conforme a estas instrucciones.
- Si el indicador LED se ilumina en naranja, el modo de administración de energía se encuentra activo. Pulse cualquier tecla del teclado del ordenador o mueva el ratón. Si no ocurre nada, compruebe los conectores del cable de señal. Si alguna patilla se dobla o rompe, póngase en contacto con su proveedor para obtener la asistencia necesaria.
- Si el LED está apagado, compruebe la toma de la fuente de alimentación, la fuente de alimentación externa y el interruptor de alimentación principal.

Controles OSD

Los controles OSD no son accesibles.

Para desbloquear los controles del OSD cuando está configurado para que se bloquee, pulse durante varios segundos en cualquier tecla durante 10 segundos.

Mensajes OSD

Mensaje **Frecuencia fuera de intervalo** en pantalla durante el proceso de arranque del ordenador

Si aparece el mensaje **Frecuencia fuera de intervalo** en la pantalla durante el proceso de arranque del ordenador, indica un problema de compatibilidad con el ordenador provocado por el sistema operativo o la tarjeta gráfica. El sistema ajustará la frecuencia de actualización automáticamente. Simplemente espere hasta que se inicie el sistema operativo.

Audio

Los altavoces externos no emiten ningún sonido.

- Desconecte los auriculares (si están conectados al monitor).
- Compruebe si la toma de auriculares está bien conectada.
- Si los altavoces externos se alimentan mediante USB, compruebe que la conexión USB es correcta.
- Suba el volumen de los altavoces externos (quizá esté silenciado o demasiado bajo).

Conexión Thunderbolt™ 3 (modelos con puertos Thunderbolt™ 3)

Cuando se conecta un solo monitor, no hay salida de vídeo ni de audio del portátil con la conexión Thunderbolt™ 3.

Revise las conexiones de cables y la configuración de menús en el orden siguiente.

- Compruebe si se ha conectado el cable adecuado al monitor y al ordenador portátil correctamente. Consulte Conectividad del puerto Thunderbolt™ 3 en su monitor (Sólo para PD2720U / PD2725U / PD3220U) en la página 20 para más información.
- Compruebe si se ha seleccionado la fuente de entrada para **Thunderbolt 3** desde **Entrada** > **Entrada señal**.
- Compruebe si se utiliza un puerto Thunderbolt™ 3 o un puerto USB-C™ en el ordenador para la conexión. Si se usa un puerto USB-C™, asegúrese de que el puerto admite la transmisión de señal de video.

Interruptor KVM

Sin respuesta después de seleccionar **Interruptor KVM** > **USB Upstream**.

Revise las conexiones de cables y la configuración de menús en el orden siguiente.

- Compruebe si se ha conectado el cable adecuado al monitor y a la segunda fuente de vídeo correctamente. Consulte Conecte el cable de vídeo del PC. en la página 26 para más información.
- Compruebe si se ha seleccionado la fuente de entrada para la segunda entrada de video desde **Interruptor KVM** > **Entrada vídeo**.

Conexión USB-C™ (modelos con puertos USB-C™)

No hay salida de vídeo ni de audio del portátil cuando se utiliza la conexión USB-C™.

Revise las conexiones de cables y la configuración de menús en el orden siguiente.

- Compruebe si se ha conectado el cable USB-C™ al monitor y al ordenador portátil correctamente. Consulte Conecte el cable de vídeo del PC. en la página 26 para obtener más información.
- Compruebe si la fuente de entrada está ajustada en **USB-C** en **Entrada** > **Entrada señal**.

¿Necesita más ayuda?

Si los problemas persisten tras consultar este manual, por favor, contacte con el lugar donde adquirió el producto o visite la página web local de Support.BenQ.com para obtener más asistencia o servicio de atención al cliente local.